CHIARAVALLI®
CZ a.s.

KATALOG ZDVIŽNÝCH PŘEVODOVEK

Made in Italy

CHIARAVALLI

CZ a.s.

OBSAH

Úvod — Strana 6
Označení zdvižné převodovky — Strana 7
Všeobecné charakteristiky — Strana 8
Dynamická zatížení — Strana 8
Statická zatížení — Strana 9
Radiální zatížení — Strana 10
Ručně poháněná / Poháněná elektromotorem — Strana 11
Mazání — Strana 13
Vzpěrné zatížení — Strana 14

CHS 1
Zdvižná převodovka typ TS — Strana 16
Zdvižná převodovka typ RS — 17
Výkon zdvižné převodovky — 18

CHS 2
Zdvižná převodovka typ TS — Strana 20
Zdvižná převodovka typ RS — 21
Výkon zdvižné převodovky — 22

CHS 3
Zdvižná převodovka typ TS — Strana 24
Zdvižná převodovka typ RS — 25
Výkon zdvižné převodovky — 26

CHS 4
Zdvižná převodovka typ TS — Strana 28
Zdvižná převodovka typ RS — 29
Výkon zdvižné převodovky — 30

CHS 5
Zdvižná převodovka typ TS — Strana 32
Zdvižná převodovka typ RS — 33
Výkon zdvižné převodovky — 34

CHS 6
Zdvižná převodovka typ TS — Strana 36
Zdvižná převodovka typ RS — 37
Výkon zdvižné převodovky — 38

CHS 7
Zdvižná převodovka typ TS — Strana 40
Zdvižná převodovka typ RS — 41
Výkon zdvižné převodovky — 42

CHS 8
Zdvižná převodovka typ TS — Strana 44
Zdvižná převodovka typ RS — 45
Výkon zdvižné převodovky — 46

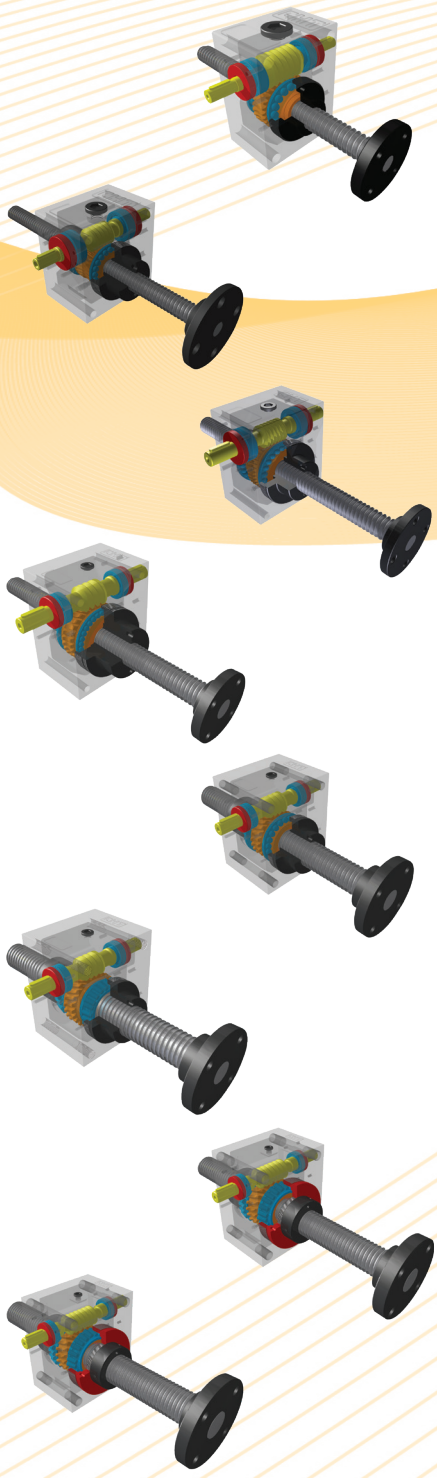

OBSAH

CHS 9

Zdvižná převodovka typ TS — Strana 48
Zdvižná převodovka typ RS — 49
Výkon zdvižné převodovky — 50

CHS 10

Zdvižná převodovka typ TS — Strana 52
Zdvižná převodovka typ RS — 53
Výkon zdvižné převodovky — 54

CHS 12

Zdvižná převodovka typ TS — Strana 56
Zdvižná převodovka typ RS — 57
Výkon zdvižné převodovky — 58

CHS 14

Zdvižná převodovka typ TS — Strana 60
Zdvižná převodovka typ RS — 61
Výkon zdvižné převodovky — 62

CHS 16

Zdvižná převodovka typ TS — Strana 64
Zdvižná převodovka typ RS — 65
Výkon zdvižné převodovky — 66

Zdvižná převodovka s kuličkovým šroubem — Strana 68
Přírubová matice — Strana 69

CHS 2 VRS - CHS 3 VRS — Strana 70
CHS 3 VRS - CHS 4 VRS — 71
CHS 4 VRS - CHS 5 VRS — 72

Speciální zdvižné převodovky — Strana 73

Uspořádání — Strana 74
Příslušenství — Strana 75-78
Ochrana šroubu — Strana 79
Náhradní díly — Strana 80

Bezpečnostní matice — Strana 82
Otočná ochrana šroubu - PO — Strana 83

Možnosti připojení — Strana 84

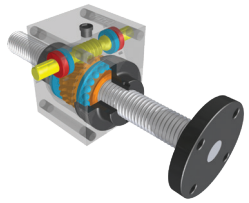

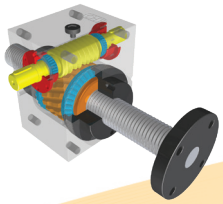

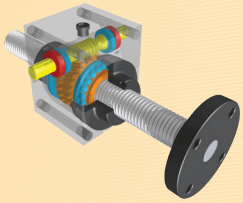

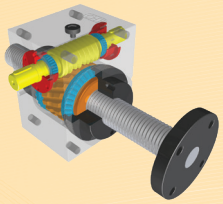

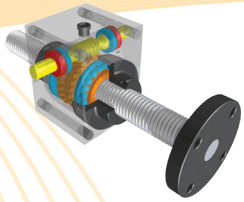

ÚVOD

Mechanické zdvižné převodovky CHIARAVALLI nazvané CHS jsou produktem, jehož modularita umožňuje dodání produktu podle přání zákazníka v rozumné dodací lhůtě.
Možnost propojení s elektromotorem (buďto běžným brzdovým motorem nebo motorem do výbušného prostředí - ATEX) je zajištěna pomocí IEC přírub B5 a B14.
Tento typ zdvižné šnekové převodovky se používá v mnoha oblastech, kde je třeba zvedat značnou zátěž, jako například výrobní linky ocelových plechů, balicí stroje, tiskařské provozy, textilní provozy, výroba plastů, potravinářství, výroba obnovitelné energie a další.

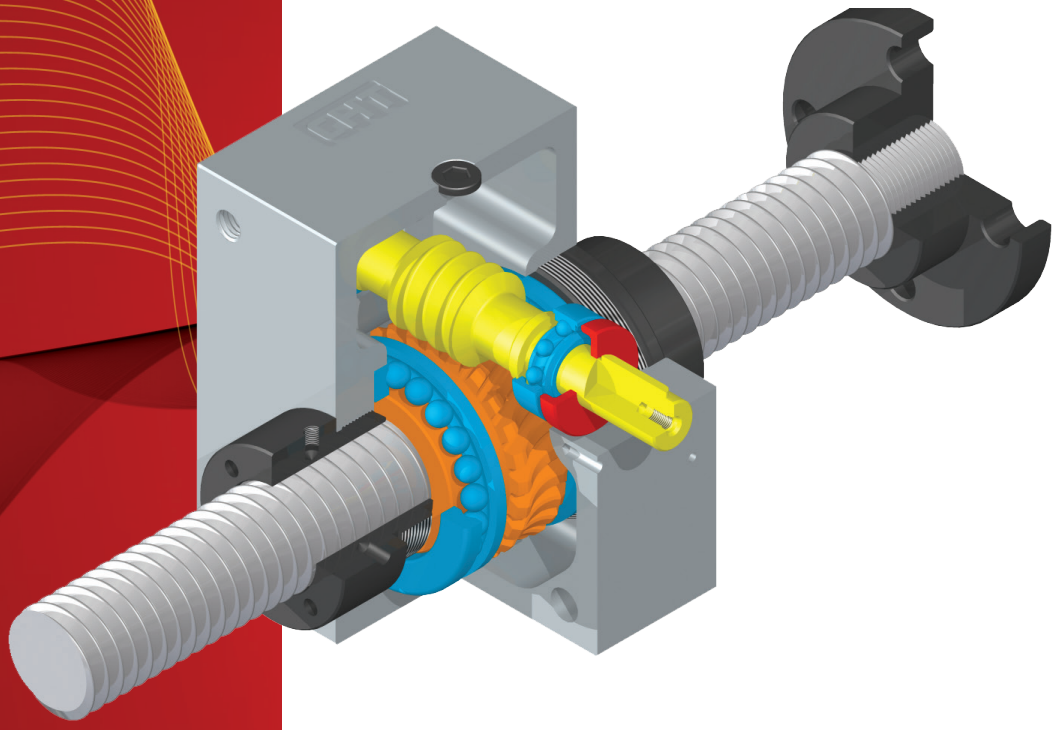

CHARAKTERISTIKA PRODUKTU

- modularita
- uzpůsobení přáním zákazníka
- skříň převodovky z velmi pevné litiny
- kalené a broušené šnekové soukolí
- trvalá mazací náplň

Zdvižné převodovky řady CHS se vyrábí ve 13 velikostech a lze je uzpůsobit přání zákazníka včetně všech doplňků obsažených v katalogu.

OZNAČENÍ ZDVIŽNÉ PŘEVODOVKY

CHS-_-__-C____-R__-__-__-___-PAM___B__--_,__kW-_P-_-SP_____

OZNAČENÍ ZDVIŽNÉ PŘEVODOVKY

VELIKOST
1·2·3·4·5·6·7·8·9·10·12·14·16

VÝSUVNÝ ŠROUB TS
ROTAČNÍ ŠROUB RS

ZDVIH mm

POMĚR

CHS 1	POMĚR 5 - 20
CHS 2 - 3 - 4 - 5 - 6 - 7 - 8	POMĚR 5 - 10 - 30
CHS 9 - 10 - 12 - 14 - 16	POMĚR 10 - 30

ZAKONČENÍ ŠROUBU TS - TF - TL - TP

KONFIGURACE VSTUPNÍ HŘÍDELE

DX - pravý, SX - levý, DE - dvojitý vstup

VSTUPNÍ MOTOROVÁ HŘÍDEL

M3 - pravý, M4 - levý
M1 - pravá hřídel DE
M2 - levá hřídel DE

VOLITELNÉ

PR - PE - AR - AS - FC - PO - AM - CU - RG - CS - FCO - VRS - LO - CF - OX

ROZMĚR MOTOROVÉ PŘÍRUBY

56 - 63 - 71 - 80 - 90 - 100 - 112 - 132

TYP PŘÍRUBY MOTORU (B5 nebo B14)

VÝKON MOTORU kW (JE-LI VYŽADOVÁNO S OSAZENÍM MOTOREM)

POČET PÓLŮ MOTORU: 2 - 4 - 6 (JE-LI VYŽADOVÁNO S OSAZENÍM MOTOREM)

TYP MOTORU: T - 3FÁZOVÝ, F - BRZDOVÝ MOTOR (JE-LI VYŽADOVÁNO S OSAZENÍM MOTOREM)

SP SPECIÁLNÍ VLASTNOSTI - POPIS

VŠEOBECNÉ CHARAKTERISTIKY

Mechanická zdvižná převodovka se šnekovým kolem je jedním z nejvíce hospodárných a účinných mechanismů pro zvedání a spouštění. Může být použita samostatně nebo v mnoha kombinacích, s manuálním nebo motorovým pohonem. Dvě a více zdvižných převodovek lze propojit hřídelemi, spojkami a pravoúhlými převodovkami tak, aby byly všechny činnosti synchronizované. Zdvižné převodovky CHIARAVALLI jsou navrženy pro nominální zatížení od 0,5 do 100 tun.

ANALÝZA A SLOŽENÍ ZATÍŽENÍ

Při výběru správné zdvižné převodovky a tedy i k jejímu správnému fungování je třeba určit aktuální zatížení a typ zatížení, dle bližší specifikace níže:

- STATICKÁ ZATÍŽENÍ
- DYNAMICKÁ ZATÍŽENÍ

Ta se dále člení na:

- TRAKČNÍ zatížení
- VZPĚRNÉ zatížení
- RADIÁLNÍ zatížení
- SLOŽENÉ zatížení

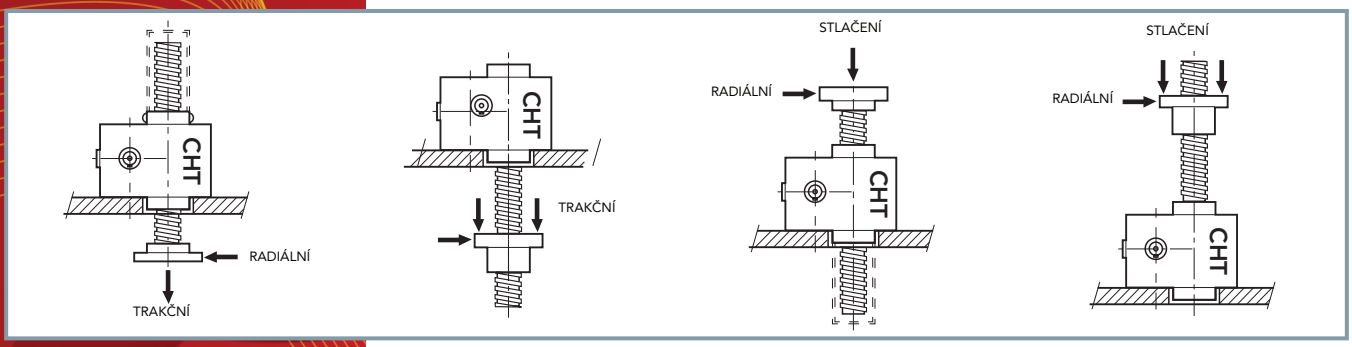

DYNAMICKÁ ZATÍŽENÍ

TRAKCE

Maximální trakční zatížení aplikovatelné na zdvižnou převodovku je určeno několika faktory: teplotní kapacitou, teplotou, provozem, rázovým a radiálním zatížením.
Použijte tabulky na stranách 16-67 a stranách 14-15.

STLAČENÍ

Maximální zatížení při stlačení je ovlivněno několika faktory: délkou závitových šroubů, teplotní kapacitou, rázovým a radiálním zatížením, teplotou a typem provozu. Použijte tabulky na stranách 16-67. Dále zatížení způsobuje vychýlení šroubu, a tak je nutno provést další přezkoušení s použitím tabulek na stranách 14-15, podle Eulerova vzorce v návaznosti na typ vnějšího vedení, abychom určili maximální zatížení.

RADIÁLNÍ

Radiální zatížení NEJSOU POVOLENA při dynamickém použití.

KLOPNÝ MOMENT

Stejně jako radiální zatížení není klopný moment povolen: problém vyřešte použitím správně dimenzovaného vnějšího vedení, které zamezí vystavení zdvižné převodovky takovým zatížením.

STATICKÁ ZATÍŽENÍ

TRAKČNÍ

Maximální zatížení při napětí, kterému je zdvižná převodovka vystavena, je předpokládáno v tabulce použití na stranách 16-67.

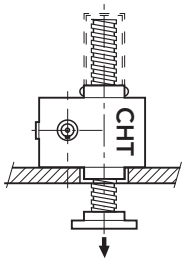

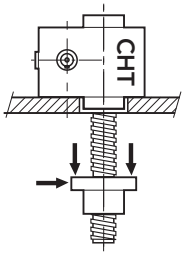

STLAČENÍ

Maximální zatížení použité v tlaku je ovlivněno délkou závitového šroubu a lze ho ověřit v tabulce na straně 14-15 podle Eulerova vzorce v závislosti na typu vnějšího vedení.

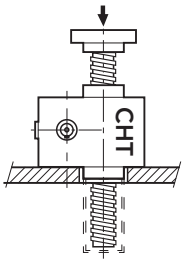

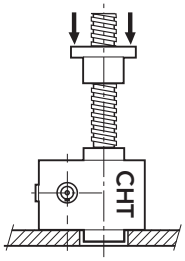

RADIÁLNÍ

Tato zvláštní zatížení způsobují boční posun šroubu způsobující nebezpečné vychýlení, což by snížilo kapacitu zdvižné převodovky. Proto mu musí být zabráněno.

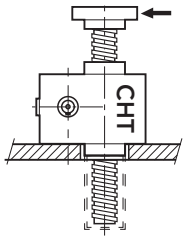

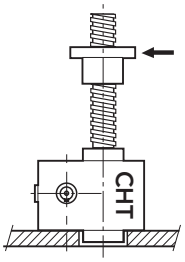

KLOPNÉ ZATÍŽENÍ

Stejně jako radiální zatížení není klopný moment povolen: problém vyřešte použitím správně dimenzovaného vnějšího vedení, které zamezí vystavení zdvižné převodovky takovým zatížením.

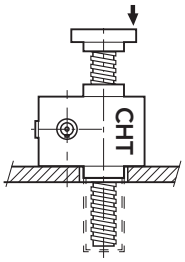

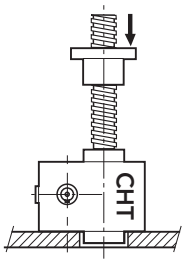

ZATÍŽENÍ ŠNEKOVÉHO ŠROUBU (VSTUPNÍ HŘÍDEL)

PŘÍPUSTNÉ RADIÁLNÍ ZATÍŽENÍ (Fr)

Maximální zatížení na vstupní hřídel zdvižné převodovky (šnekový šroub) nesmí překročit hodnoty uvedené v tabulce níže, měřeno na hnací poloose.

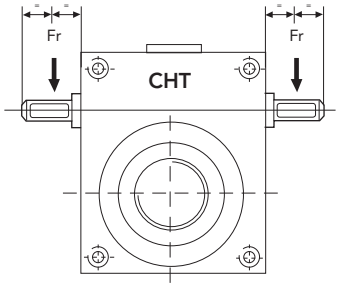

VELIKOST	CHS 1	CHS 2	CHS 3	CHS 4	CHS 5	CHS 6	CHS 7	CHS 8	CHS 9	CHS 10	CHS 12	CHS 14	CHS 16
Fr (daN)	10	22	45	60	60	60	90	90	100	250	250	300	300

daN = 10 N

TOČIVÝ MOMENT (daNm) (VSTUPNÍ HŘÍDEL)

Při použití více zdvižných převodovek zapojených sériově je nutné nepřekročit hodnoty uvedené v tabulce níže:

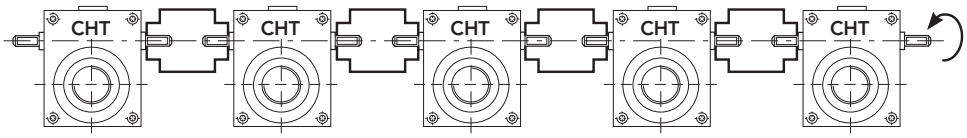

VELIKOST	CHS 1 MT (daNm)	CHS 2 MT (daNm)	CHS 3 MT (daNm)	CHS 4 MT (daNm)	CHS 5 MT (daNm)	CHS 6 MT (daNm)	CHS 7 MT (daNm)	CHS 8 MT (daNm)	CHS 9 MT (daNm)	CHS 10 MT (daNm)	CHS12 MT (daNm)	CHS 14 MT (daNm)	CHS 16 MT (daNm)
Vysoká rychlost (1/5)	2,30	5,40	7,00	49,00	49,00	49,00	80,5	80,5	-	-	-	-	-
Běžná rychlost (1/10-1/20)	2,30	5,40	18,50	15,50	13,00	15,30	60,3	60,2	200	520	520	820	820
Nízká rychlost (1/30)	-	4,20	15,50	13,00	15,50	13,00	48,2	48,2	200	440	440	980	980

daNm = 10 Nm

VIBRACE

Zdvižné převodovky CHIARAVALLI se závitovými šrouby jsou zcela SAMOSVORNÉ, nepotřebují proto zvláštní brzdné systémy pro udržení nastavené pozice. Pokud by měly být vystaveny velkým vibracím, doporučujeme brzdit vstupní hřídel (například použitím brzdového elektromotoru).

RUČNÍ POHON

Všechny CHIARAVALLI zdvižné převodovky mohou být poháněny ručně. Následující tabulka ukazuje maximální zatížení za předpokladu, že je vstupní hřídel zdvižné převodovky osazena kolem o průměru 250 mm a na toto kolo je působeno silou 5 kg. Vyššího zatížení lze dosáhnout vložením převodovky CHIARAVALLI mezi kolo a a zdvižnou převodovku, nebo zvětšením průměru kola.

Zdvihané hmotnosti při ručním provozu

VELIKOST	CHS 1 daN	CHS 2 daN	CHS 3 daN	CHS 4 daN	CHS 5 daN	CHS 6 daN	CHS 7 daN	CHS 8 daN	CHS 9 daN	CHS 10 daN	CHS 12 daN	CHS 14 daN	CHS 16 daN
Vysoká rychlost (1/5)	500	1000	2000	1500	1000	950	900	860	-	-	-	-	-
Běžná rychlost (1/10-1/20)	500	1000	2500	2900	2000	1800	1600	1500	-	-	-	-	-
Pomalá rychlost (1/30)	-	1000	2500	5000	4300	3800	3200	3200	-	-	-	-	-

daN=10 N

POHÁNĚNÉ ELEKTROMOTOREM

Série zdvižných převodovek CHIARAVALLI je dodávána s možností propojení s elektromotory. Tabulky na stranách 16-67 definují výkon motoru a točivý moment při spuštění dynamického zatížení, převodový poměr a lineární rychlost, vztaženo k použití 30% zatížení z 10 minut provozu.

MECHANICKÁ ÚČINNOST

Mechanická účinnost je uvedena v tabulkách na stranách 16-67. Při počítání celkového výkonu více propojených zdvižných převodovek je třeba brát v potaz pokles výkonu o 5 % s každou zdvižnou převodovkou, například:
- 2 zdvižné převodovky 95 %
- 3 zdvižné převodovky 90 % atd.

ZAHŘÍVÁNÍ

Jelikož je zdvižná převodovka CHIARAVALLI samosvorným zařízením, má poměrně malou mechanickou účinnost a určité množství dodané energie se přemění na teplo, což při správném používání zahřeje převodovku na maximální teplotu 80 °C.

ZATÍŽENÍ

V tabulkách na stranách 16-67 je pro každou zdvižnou převodovku uvedeno maximální zatížení, které nesmí být překročeno. Při výběru zdvižné převodovky je nutné použít koeficienty uvedené níže, které se vztahují k teplotě a pracovnímu cyklu. Liší-li se od podmínek výpočtu, mohou změnit momentální zatížení. Stejně tak prověřte v tabulce na straně 14 i průhybné zatížení, které se mění podle délky zvedacího šroubu.

PROVOZNÍ TEPLOTA

Veškeré údaje uvedené v tomto katalogu se vztahují k pokojové teplotě 20 °C. Při odlišných vnitřních teplotách je nutné odvodit z tabulky níže opravný činitel "x". Při výpočtu správné kapacity zdvižné převodovky násobte nosnost zdvižné převodovky uvedeným činitelem.

TEPLOTA V MÍSTNOSTI	10°	20°	30°	40°	50°	60°	70°	80°
"X" činitel	1,25	1	0,8	0,7	0,5	0,3	0,2	0,1

PROVOZ - SERVISNÍ FAKTOR

Hodnoty v tabulkách na stranách 18-32 jsou brány při provozu na 30 % během doby 10 minut při teplotě v místnosti 20 °C. Při odlišných provozech je nutné najít v tabulce níže "SF" Servisní Faktor potřebný pro požadovaný provoz a vynásobit tímto faktorem faktor dynamického zatížení.

% Z 10 MINUT	30 %	40 %	50 %	60 %	70 %	80 %	90 %	100 %
Servisní faktor	1	1,1	1,3	1,6	2	2,5	3	5

VÝKON A VSTUPNÍ TOČIVÝ MOMENT

Viz tabulky na stranách 16-67. Políčka se světle modrým pozadím konzultujte s naším technickým oddělením.

MAZÁNÍ

Zdvižné převodovky CHIARAVALLI jsou mazány lithiovým mazivem AGIP GR MU EP2 s dlouhou životností.

MAZACÍ OLEJ

Na vyžádání je možné dodat olejové mazání. Níže jsou uvedeny doporučené typy olejů:

MOBIL	GEAR 630
SHELL	OMALA 220
IP	MELLANA 220

MAZÁNÍ ŠROUBU

Správná životnost CHIARAVALLI zdvižné převodovky závisí na dobrém promazání šroubu, které je třeba provádět nejméně po každých 500 hodinách běžného fungování. V těžkém provozu nebo v podmínkách zvláštního prostředí se interval mazání zkracuje.

Doporučená maziva:

ROTHEN 2000/P SPECIAL - KLUBER STRUCTOVIS CHD

TOTAL CERAN WR2 - BECHEM-RHUS BERUTOX M 21 KN

POKYNY K POUŽITÍ

ZDVIH - 2000 mm maximální standardní zdvih. Delší zdvihy jsou dodávány na vyžádání.

RYCHLOST - lineární rychlost použitelná u zdvižných převodovek závisí na různých faktorech:

TYP ZDVIŽNÉ PŘEVODOVKY A PŘEVODOVÝ POMĚR
TEPELNÁ KAPACITA
DYNAMICKÉ ZATÍŽENÍ
TEPLOTA V MÍSTNOSTI
PROVOZ

Tabulky na stranách 16-67 definují, podle zatížení, sílu potřebného točivého momentu a omezení rychlosti.

KRITICKÉ VZPĚRNÉ ZATÍŽENÍ

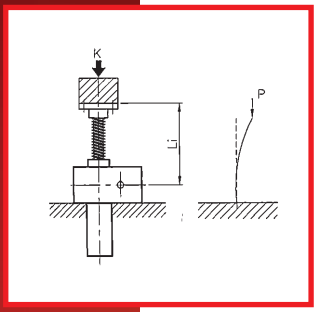

EULERO 1

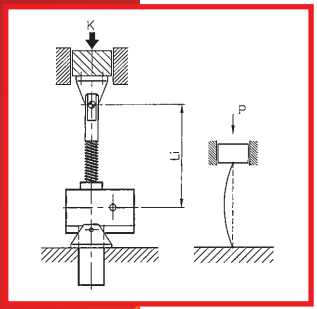

EULERO 2

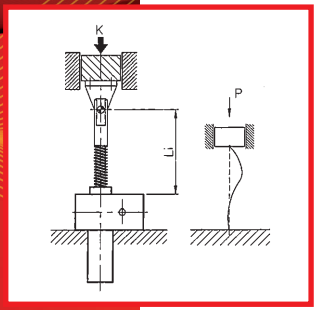

EULERO 3

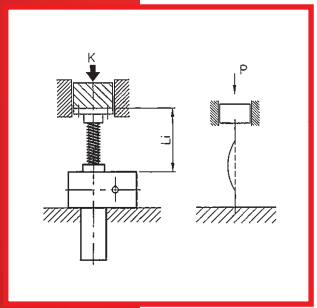

EULERO 4

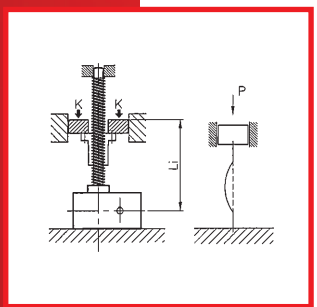

EULERO 4

VELIKOST			
Délka vychýlení (mm)			
Eulero 1	Eulero 2	Eulero 3	Eulero 4
100	200	285	400
125	250	355	500
150	300	425	600
175	350	495	700
200	400	565	800
225	450	635	900
250	500	710	1000
275	550	780	1100
300	600	850	1200
325	650	920	1300
350	700	990	1400
375	750	1060	1500
400	800	1130	1600
425	850	1200	1700
450	900	1275	1800
475	950	1345	1900
500	1000	1415	2000
525	1050	1485	2100
550	1100	1555	2200
575	1150	1625	2300
600	1200	1700	2400
625	1250	1770	2500
650	1300	1840	2600
675	1350	1910	2700
700	1400	1980	2800
725	1450	2050	2900
750	1500	2120	3000
775	1550	2200	3100
800	1600	2270	3200
825	1650	2340	3300
850	1700	2400	3400
875	1750	2475	3500
900	1800	2546	3600
925	1850	2620	3700
950	1900	2690	3800
975	1950	2760	3900
1000	2000	2830	4000
1050	2100	2970	4200
1100	2200	3110	4400
1150	2300	3110	4600
1200	2400	3400	4800
1250	2500	3540	5000
1300	2600	3680	5200

CHS 1	CHS 2	CHS 3	CHS 4	CHS 5	CHS 6	CHS 7	CHS 8	CHS 9	CHS 10	CHS 12	CHS 14	CHS 16
kN	kN	kN	kN	kN	kN	kN	kN	kN	kN	kN	kN	kN
5,00	10,00	25,00	50,00	100,00	150,00	200,00	250,00	300,00	400,00	600,00	800,00	1.000,00
5,00	10,00	25,00	50,00	100,00	150,00	200,00	250,00	300,00	400,00	600,00	800,00	1.000,00
5,00	10,00	25,00	50,00	100,00	148,70	200,00	250,00	300,00	400,00	600,00	800,00	1.000,00
5,00	10,00	25,00	50,00	100,00	145,87	200,00	250,00	300,00	400,00	600,00	800,00	1.000,00
5,00	10,00	25,00	50,00	100,00	143,04	200,00	250,00	300,00	400,00	600,00	800,00	1.000,00
4,00	7,10	25,00	50,00	100,00	140,21	200,00	250,00	300,00	400,00	600,00	800,00	1.000,00
3,30	5,80	25,00	50,00	100,00	137,38	200,00	250,00	300,00	400,00	600,00	800,00	1.000,00
22,75	4,80	22,80	50,00	100,00	134,55	200,00	250,00	300,00	400,00	600,00	800,00	1.000,00
2,30	4,00	19,40	50,00	100,00	131,72	200,00	250,00	300,00	400,00	600,00	800,00	1.000,00
2,00	3,40	16,50	50,00	100,00	128,88	200,00	250,00	300,00	400,00	600,00	800,00	1.000,00
1,70	3,00	14,20	50,00	100,00	126,05	200,00	250,00	300,00	400,00	600,00	800,00	1.000,00
1,50	2,60	12,40	45,60	100,00	123,22	200,00	250,00	300,00	400,00	600,00	800,00	1.000,00
1,30	2,20	10,90	40,90	100,00	120,39	200,00	250,00	300,00	400,00	600,00	800,00	1.000,00
	2,00	9,60	36,20	100,00	117,56	200,00	250,00	300,00	400,00	600,00	800,00	1.000,00
	1,80	8,60	32,30	100,00	114,73	200,00	250,00	300,00	400,00	600,00	800,00	1.000,00
	1,60	7,80	29,00	100,00	111,90	200,00	250,00	300,00	400,00	600,00	800,00	1.000,00
	1,40	7,00	26,10	97,40	109,07	200,00	250,00	300,00	400,00	600,00	800,00	1.000,00
		6,30	23,80	90,80	101,34	200,00	250,00	300,00	400,00	600,00	800,00	1.000,00
		5,80	21,60	84,10	97,74	200,00	250,00	300,00	400,00	600,00	800,00	1.000,00
		5,30	19,80	77,40	79,74	200,00	250,00	300,00	400,00	600,00	800,00	1.000,00
		4,80	18,10	71,00	61,37	200,00	250,00	300,00	400,00	600,00	800,00	1.000,00
		4,50	16,80	65,50	47,45	200,00	250,00	300,00	400,00	600,00	800,00	1.000,00
		4,10	15,50	60,50	35,65	200,00	250,00	300,00	400,00	600,00	800,00	1.000,00
		3,80	14,40	56,10	25,87	200,00	250,00	300,00	400,00	600,00	800,00	1.000,00
		3,60	13,30	52,20	17,68	200,00	250,00	300,00	400,00	600,00	800,00	1.000,00
			12,50	48,60	10,74	200,00	250,00	300,00	400,00	600,00	800,00	1.000,00
			11,60	45,50	4,82	200,00	250,00	300,00	400,00	600,00	800,00	1.000,00
			10,90	42,60		200,00	250,00	300,00	400,00	600,00	800,00	1.000,00
			10,20	40,00		200,00	250,00	300,00	400,00	600,00	800,00	1.000,00
			9,60	37,60		200,00	250,00	300,00	400,00	600,00	800,00	1.000,00
			9,00	35,40		200,00	250,00	300,00	400,00	600,00	800,00	1.000,00
			8,50	33,40		200,00	250,00	300,00	400,00	600,00	800,00	1.000,00
			8,00	31,60		200,00	250,00	300,00	400,00	600,00	800,00	1.000,00
			7,60	29,90		200,00	250,00	300,00	400,00	600,00	800,00	1.000,00
			7,20	28,30		200,00	250,00	300,00	400,00	600,00	800,00	1.000,00
			6,90	26,90		177,51	250,00	277,50	400,00	600,00	800,00	1.000,00
			6,60	25,60		151,71	250,00	250,70	398,70	600,00	800,00	1.000,00
				23,20		129,35	244,59	230,00	394,00	600,00	800,00	1.000,00
				21,10		109,84	234,32	210,00	387,50	581,20	800,00	1.000,00
				19,30		92,72	199,62	190,00	359,70	539,50	800,00	1.000,00
				17,80		77,61	162,93	177,60	330,00	495,50	800,00	1.000,00
				16,40		64,21	130,56	164,20	304,00	457,00	776,50	1.000,00
				15,10		52,27	101,85	152,00	281,50	422,50	752,70	1.000,00

SÉRIE **CHS 1 TS**

VÝSUVNÝ ŠROUB

SÉRIE CHS 1 TS - 500 daN TPN 18x4

TYP ZDVIŽNÉ PŘEVODOVKY		CHS 1
ZATÍŽENÍ	daN (Kg)	500
TRAPÉZOVÝ ŠROUB	PRŮMĚR mm STOUPÁNÍ mm	18 4
PŘEVODOVÉ POMĚRY	VYSOKÁ RYCHLOST BĚŽNÁ RYCHLOST	5:1 20:1
ZDVIH NA OTÁČKU HNACÍ HŘÍDELE mm	VYSOKÁ RYCHLOST BĚŽNÁ RYCHLOST	0,80 0,20
ÚČINNOST	VYSOKÁ RYCHLOST BĚŽNÁ RYCHLOST	25,5 % 23,8 %
HMOTNOST ZVEDÁKU (Kg)		2,4
HMOTNOST TRAPÉZOVÉHO ŠROUBU X 100 mm (Kg)		0,16
MATERIÁL SKŘÍNĚ PŘEVODOVKY		G25
MNOŽSTVÍ MAZIVA (Kg)		0,06
TYP MAZIVA		AGIP GR MU EP2
PROVOZNÍ TEPLOTA		-5 °C +80 °C

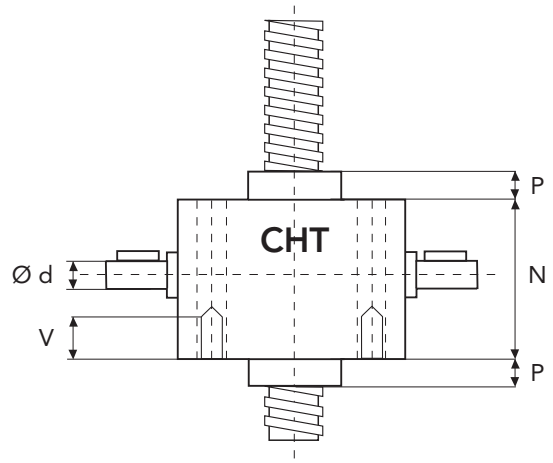

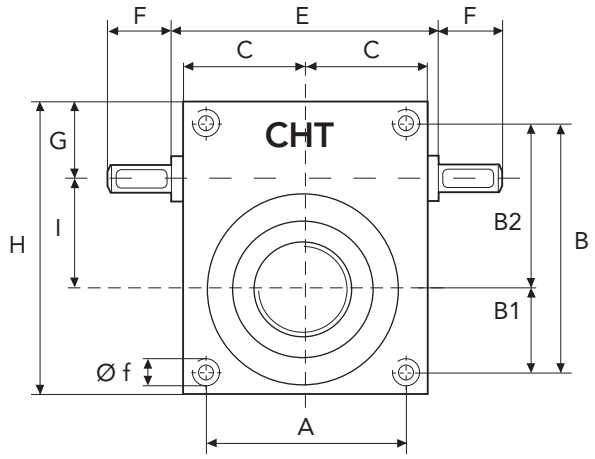

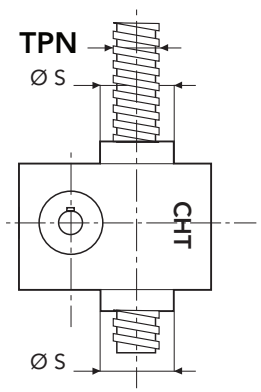

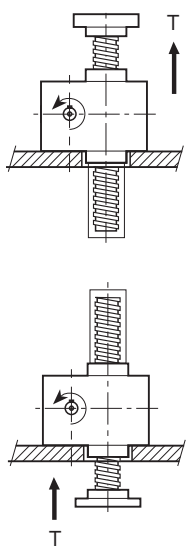

	A	B	B1	B2	C	E	F	G	H
CHS1	56	80	28	52	36	78	20	30	96
	I	N	P	P1	V	Ø d	Ø f	Ø s	TPN
CHS1	30	50	10	15	*	9	8,4	30	18x4

* otvory se závitem na vyžádání

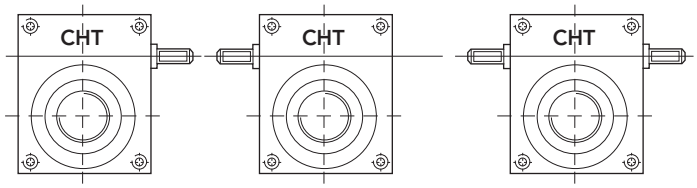

DX SX DE

SÉRIE **CHS 1 RS** — ROTAČNÍ ŠROUB

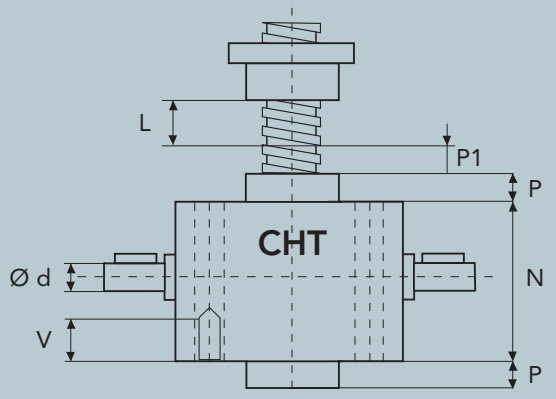

L(C) = ZDVIH

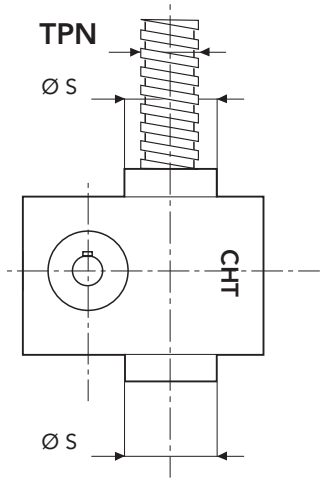

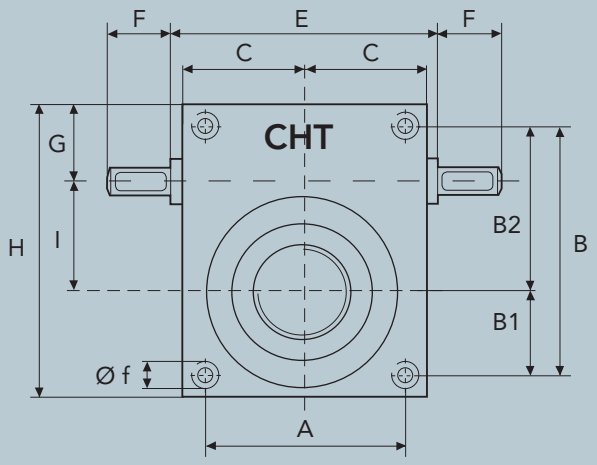

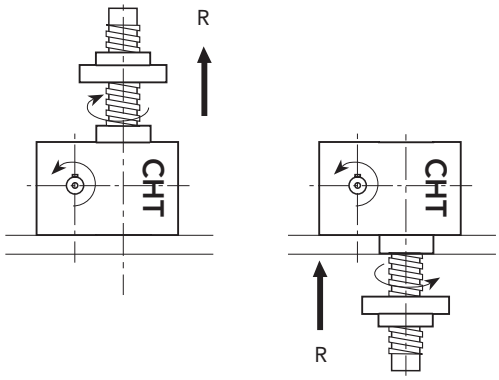

SÉRIE CHS 1 RS - 500 daN · TPN 18x4

BRONZOVÁ MATICE

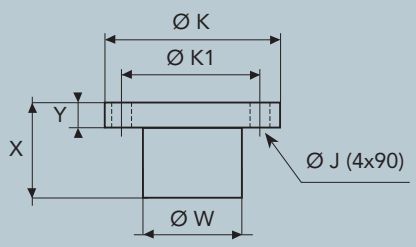

	X	Y	Ø W	Ø K	Ø K1	Ø J
CHS1	45	12	26	54	40	7

ROZMĚRY MOTOROVÝCH PŘÍRUB SE SPOJKOU

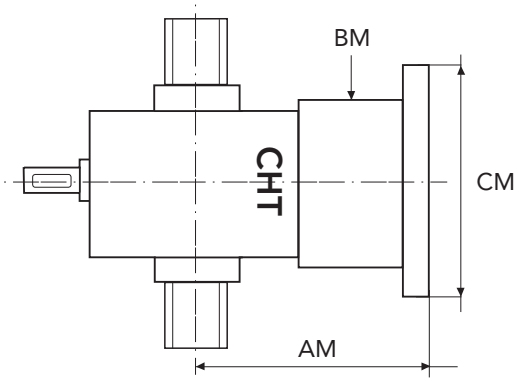

MOTOR	TYP PŘÍRUBY	CM	AM	BM
GR. 56	B5	120	94	49
	B14	80		
GR. 63	B5	140		
	B14	90		

USPOŘÁDÁNÍ

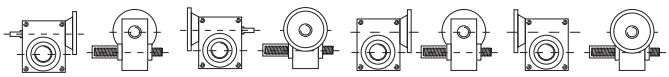

M1 M2 M3 M4

VÝKON ZDVIŽNÉ PŘEVODOVKY **CHS 1**

ZDVIŽNÉ PŘEVODOVKY:
- s výsuvným šroubem TS
- s rotačním šroubem a maticí RS
- s kuličkovým šroubem

zatížení (daN)			500		300		100		50	
poměr	zdvihací rychlost mm	vstupní rychlost	Pn kW	Mt daNm	Pn kW	Mt daNm	Pn kW	Mt daNm	Pn kW	Mt daNm
5	1200	1500	0,39	0,25	0,24	0,15	0,08	0,05	0,07	0,04
	800	1000	0,26	0,25	0,16	0,15	0,07	0,05	0,07	0,04
	600	750	0,20	0,25	0,12	0,15	0,07	0,05	0,07	0,04
	40	50	0,07	0,25	0,07	0,15	0,07	0,05	0,07	0,04

daN=10 N, daNm=10 Nm

zatížení (daN)			500		300		100		50	
poměr	zdvihací rychlost mm	vstupní rychlost	Pn kW	Mt daNm	Pn kW	Mt daNm	Pn kW	Mt daNm	Pn kW	Mt daNm
20	300	1500	0,11	0,07	0,07	0,04	0,07	0,04	0,07	0,04
	200	1000	0,07	0,07	0,07	0,04	0,07	0,04	0,07	0,04
	150	750	0,07	0,07	0,07	0,04	0,07	0,04	0,07	0,04
	10	50	0,07	0,07	0,07	0,04	0,07	0,04	0,07	0,04

daN=10 N, daNm=10 Nm

CHS 1

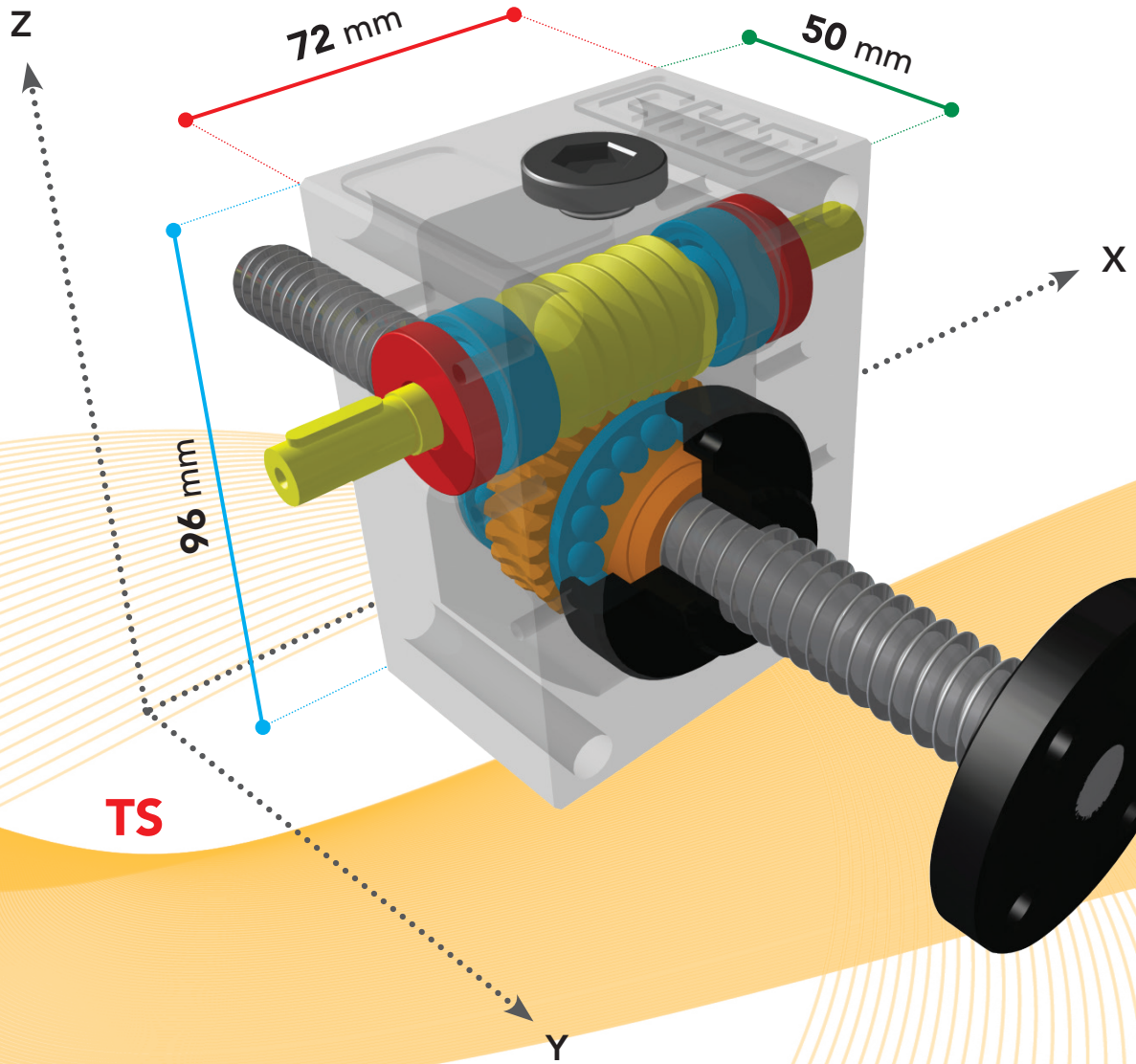

TS

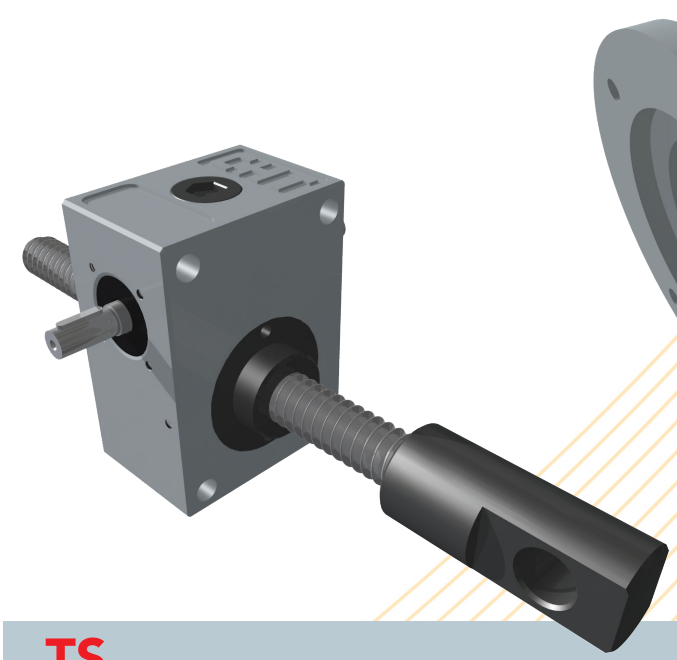

TS

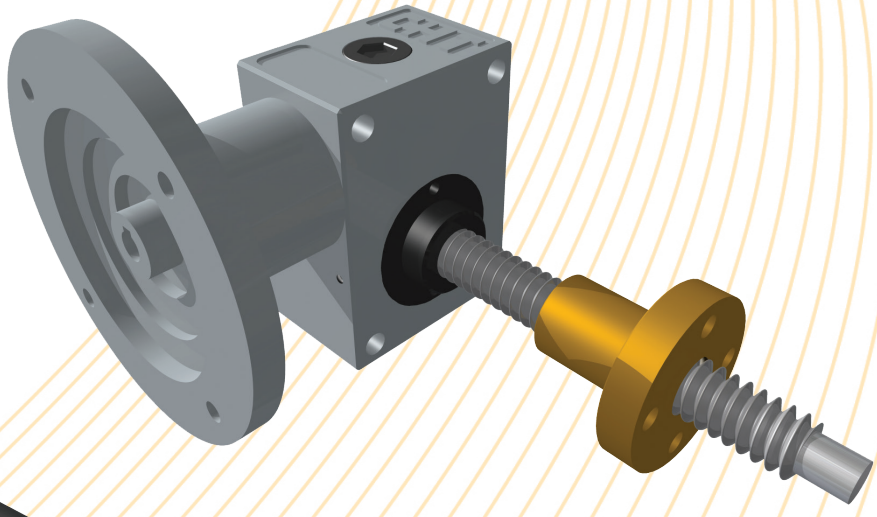

RS

SÉRIE **CHS 2 TS**

VÝSUVNÝ ŠROUB

SÉRIE CHS 2 TS - 1000 daN · TPN 20x4

TYP ZDVIŽNÉ PŘEVODOVKY		CHS 2
ZATÍŽENÍ	daN (Kg)	1000
TRAPÉZOVÝ ŠROUB	PRŮMĚR mm STOUPÁNÍ mm	20 4
PŘEVODOVÉ POMĚRY	VYSOKÁ RYCHLOST BĚŽNÁ RYCHLOST NÍZKÁ RYCHLOST	5:1 10:1 30:1
ZDVIH NA OTÁČKU HNACÍ HŘÍDELE mm	VYSOKÁ RYCHLOST BĚŽNÁ RYCHLOST NÍZKÁ RYCHLOST	0,80 0,40 0,13
ÚČINNOST	VYSOKÁ RYCHLOST BĚŽNÁ RYCHLOST NÍZKÁ RYCHLOST	24,8 % 23,1 % 21,5 %
HMOTNOST ZVEDÁKU (Kg)		4,0
HMOTNOST TRAPÉZOVÉHO ŠROUBU X 100 mm (Kg)		0,20
MATERIÁL SKŘÍNĚ PŘEVODOVKY		G25
MNOŽSTVÍ MAZIVA (Kg)		0,1
TYP MAZIVA		AGIP GR MU EP2
PROVOZNÍ TEPLOTA		-5 °C +80 °C

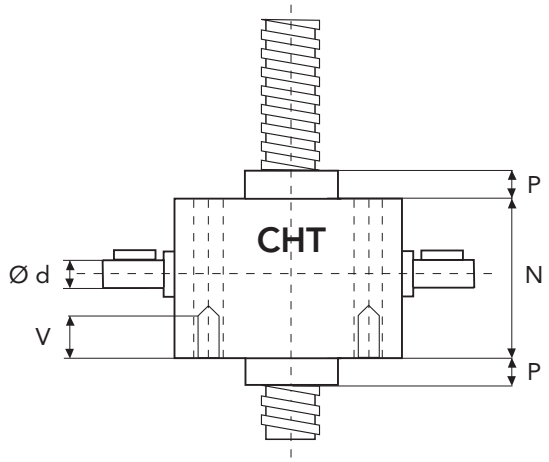

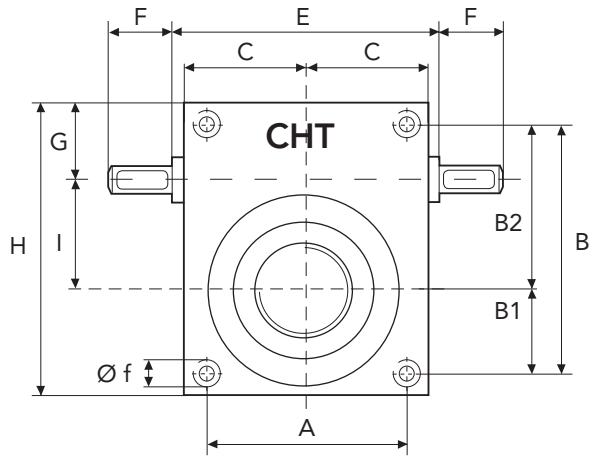

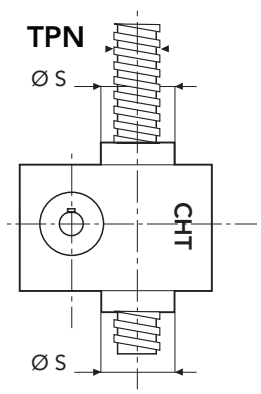

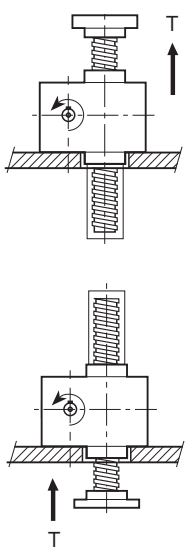

	A	B	B1	B2	C	E	F	G	H
CHS2	80	85	30	55	49	-	23,5	33,5	102
	I	**N**	**P**	**P1**	**V**	**Ø d**	**Ø f**	**Ø s**	**TPN**
CHS2	30	70	20	15	*	12	8,4	44	20x4

* otvory se závitem na vyžádání

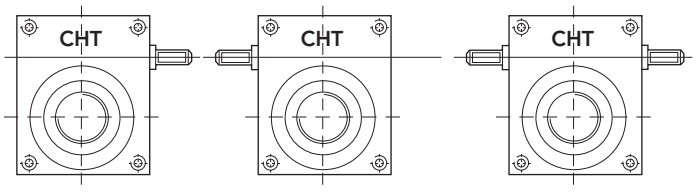

DX SX DE

ROTAČNÍ ŠROUB

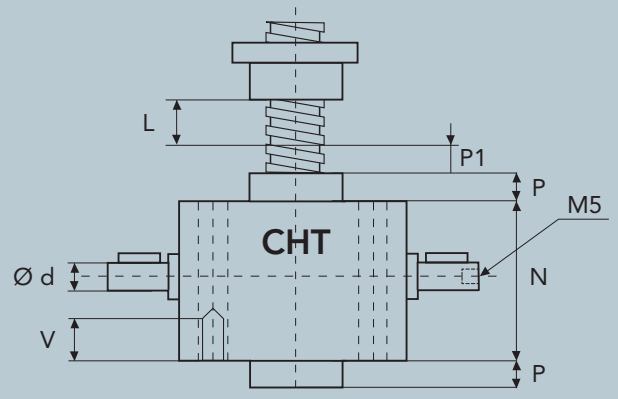

L (C) = ZDVIH

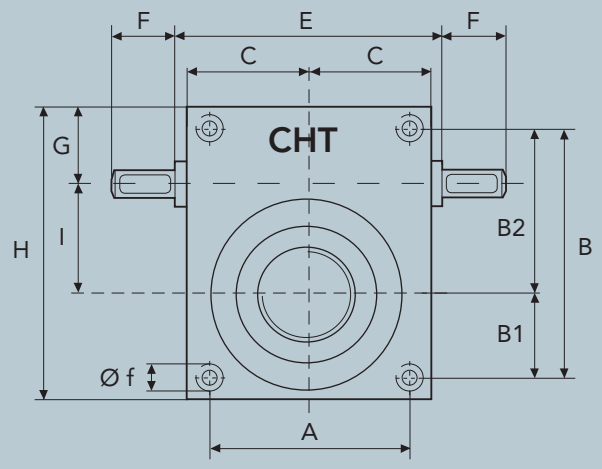

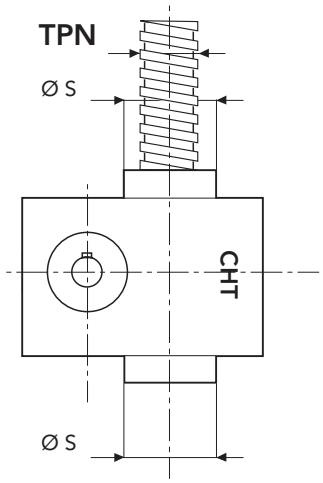

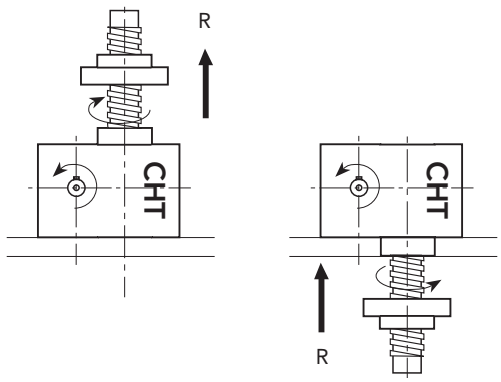

SÉRIE CHS 2 TS - 1000 daN · TPN 20x4

BRONZOVÁ MATICE

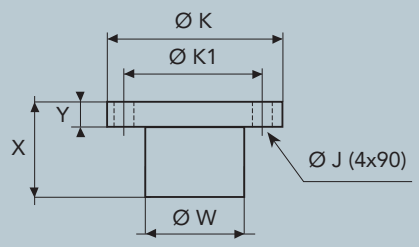

	X	Y	Ø W	Ø K	Ø K1	Ø J
CHS2	45	12	32	60	45	7

ROZMĚRY MOTOROVÝCH PŘÍRUB

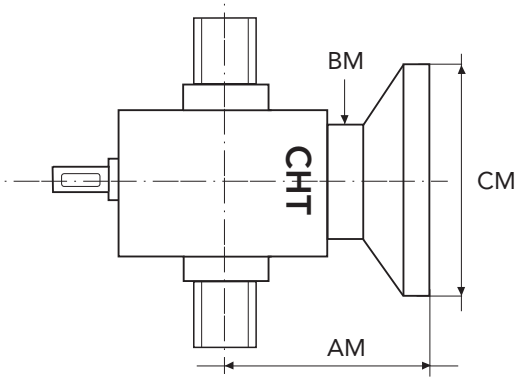

MOTOR	TYP PŘÍRUBY	CM	AM	BM
GR. 63	B5	140	84	64
	B14	90		
GR. 71	B5	160		
	B14	105		

USPOŘÁDÁNÍ

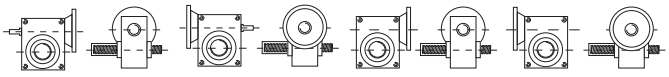

M1 M2 M3 M4

VÝKON ZDVIŽNÉ PŘEVODOVKY **CHS 2**

ZDVIŽNÉ PŘEVODOVKY:
- **s výsuvným šroubem TS**
- **s rotačním šroubem a maticí RS**
- **s kuličkovým šroubem**

zatížení (daN)			1000		600		100		50	
poměr	zdvihací rychlost mm	vstupní rychlost	Pn kW	Mt daNm	Pn kW	Mt daNm	Pn kW	Mt daNm	Pn kW	Mt daNm
5	1200	1500	0,81	0,51	0,49	0,31	0,24	0,15	0,08	0,05
	800	1000	0,54	0,51	0,32	0,31	0,16	0,15	0,07	0,05
	600	750	0,40	0,51	0,24	0,31	0,12	0,15	0,07	0,05
	40	50	0,07	0,51	0,07	0,31	0,07	0,15	0,07	0,05

daN=10 N, daNm=10 Nm

zatížení (daN)			1000		600		100		50	
poměr	zdvihací rychlost mm	vstupní rychlost	Pn kW	Mt daNm	Pn kW	Mt daNm	Pn kW	Mt daNm	Pn kW	Mt daNm
10	600	1500	0,43	0,28	0,26	0,17	0,13	0,08	0,07	0,03
	400	1000	0,29	0,28	0,17	0,17	0,09	0,08	0,07	0,03
	300	750	0,22	0,28	0,13	0,17	0,07	0,08	0,07	0,03
	20	50	0,07	0,28	0,07	0,17	0,07	0,08	0,07	0,03

daN=10 N, daNm=10 Nm

zatížení (daN)			1000		600		100		50	
poměr	zdvihací rychlost mm	vstupní rychlost	Pn kW	Mt daNm	Pn kW	Mt daNm	Pn kW	Mt daNm	Pn kW	Mt daNm
30	200	1500	0,16	0,10	0,09	0,06	0,07	0,03	0,07	0,01
	133	1000	0,10	0,10	0,07	0,06	0,07	0,03	0,07	0,01
	100	750	0,08	0,10	0,07	0,06	0,07	0,03	0,07	0,01
	6,7	50	0,07	0,10	0,07	0,06	0,07	0,03	0,07	0,01

daN=10 N, daNm=10 Nm

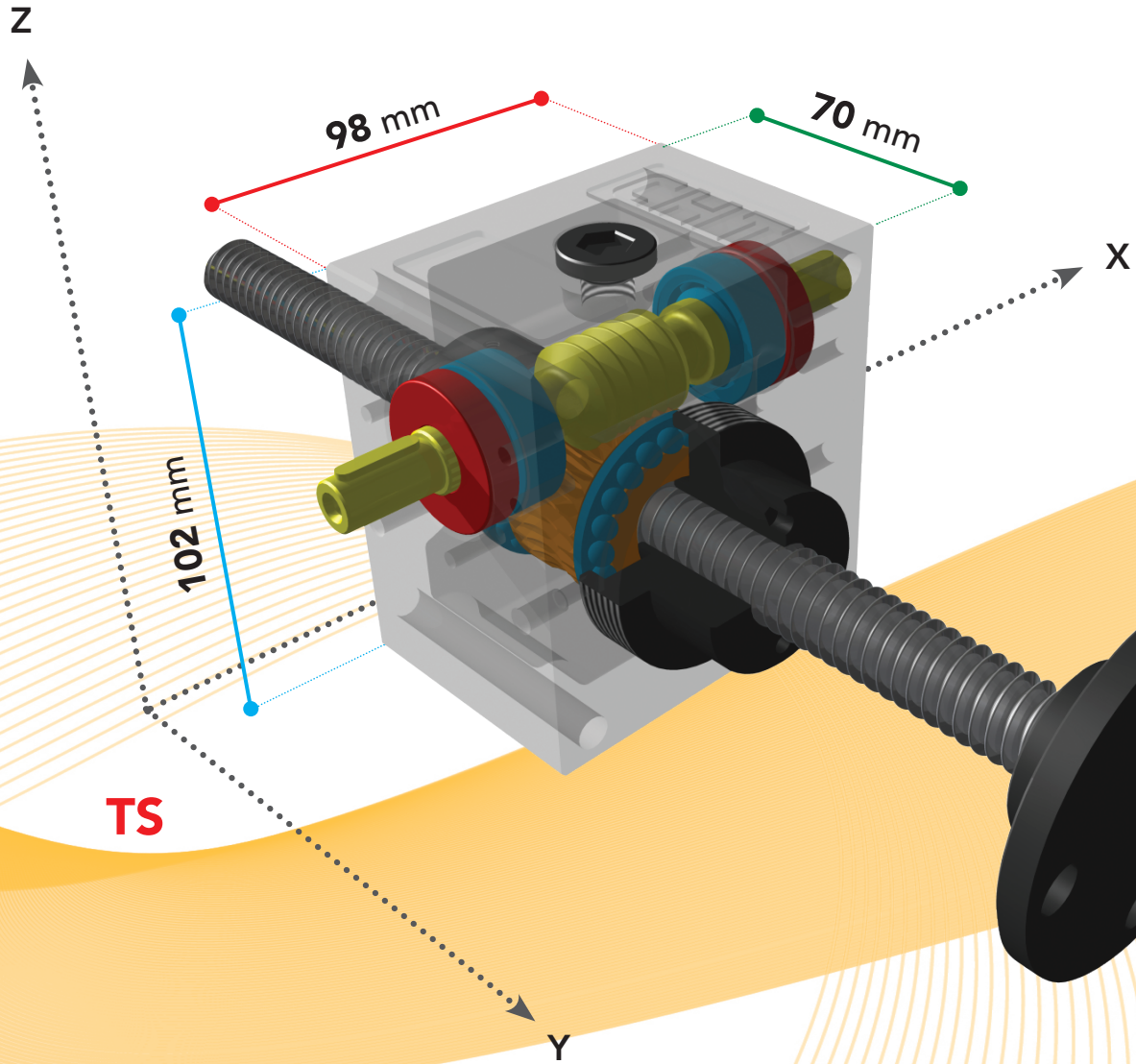

TS

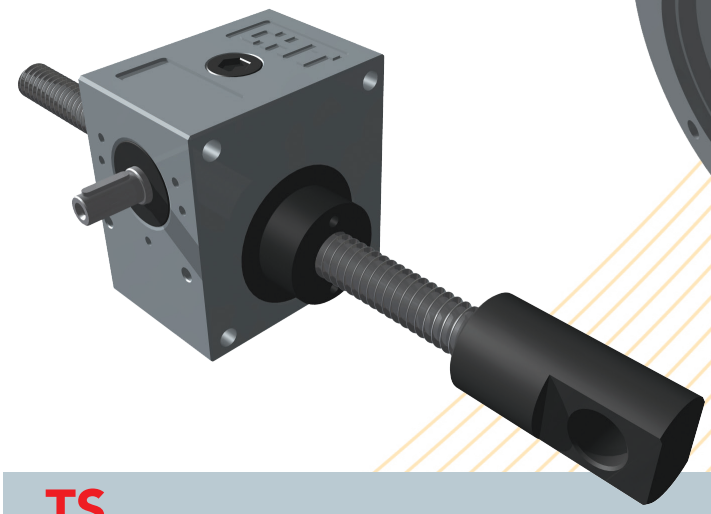

TS

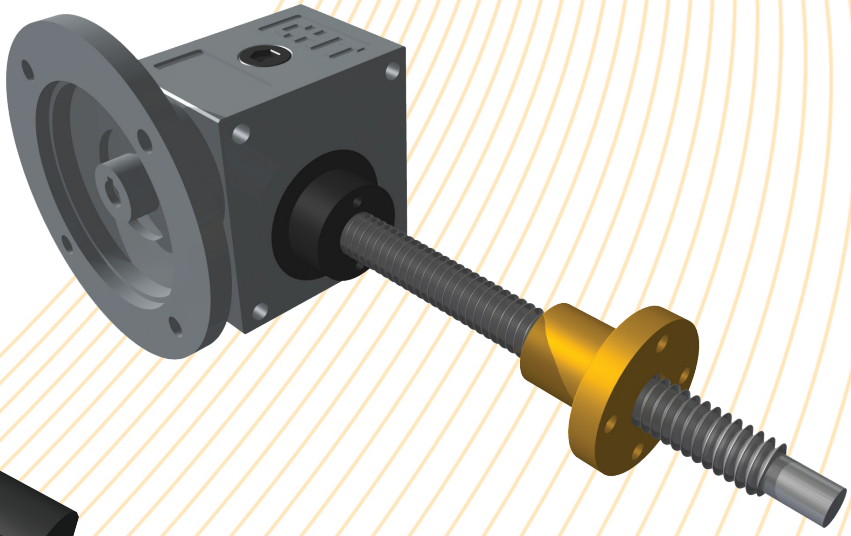

RS

SÉRIE **CHS 3 TS**

VÝSUVNÝ ŠROUB

SÉRIE CHS 3 TS - 2500 daN · TPN 30x6

TYP ZDVIŽNÉ PŘEVODOVKY		CHS 3
ZATÍŽENÍ	daN (Kg)	2500
TRAPÉZOVÝ ŠROUB	PRŮMĚR mm STOUPÁNÍ mm	30 6
PŘEVODOVÉ POMĚRY	VYSOKÁ RYCHLOST BĚŽNÁ RYCHLOST NÍZKÁ RYCHLOST	5:1 10:1 30:1
ZDVIH NA OTÁČKU HNACÍ HŘÍDELE mm	VYSOKÁ RYCHLOST BĚŽNÁ RYCHLOST NÍZKÁ RYCHLOST	1,20 0,60 0,20
ÚČINNOST	VYSOKÁ RYCHLOST BĚŽNÁ RYCHLOST NÍZKÁ RYCHLOST	22,5 % 21,0 % 19,5 %
HMOTNOST ZVEDÁKU (Kg)		9,0
HMOTNOST TRAPÉZOVÉHO ŠROUBU X 100 mm (Kg)		0,48
MATERIÁL SKŘÍNĚ PŘEVODOVKY		G25
MNOŽSTVÍ MAZIVA (Kg)		0,3
TYP MAZIVA		AGIP GR MU EP2
PROVOZNÍ TEPLOTA		-5 °C +80 °C

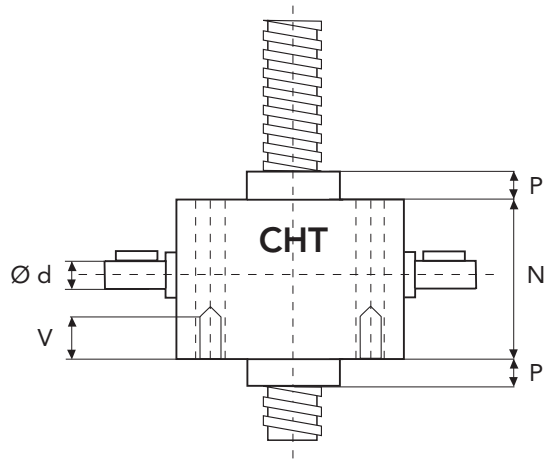

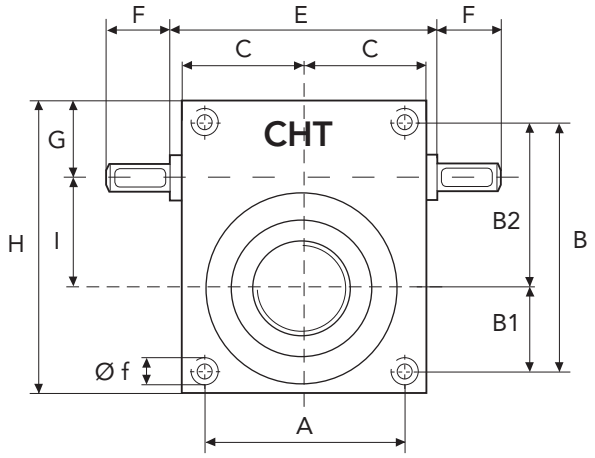

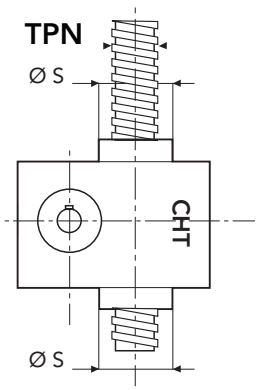

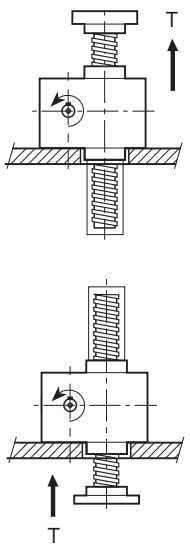

	A	B	B1	B2	C	E	F	G	H
CHS3	102	131	48	83	64		39	42,5	150
	I	**N**	**P**	**P1**	**V**	**Ø d**	**Ø f**	**Ø s**	**TPN**
CHS3	50	90	25	20	*	20	10,4	60	30x6

* otvory se závitem na vyžádání

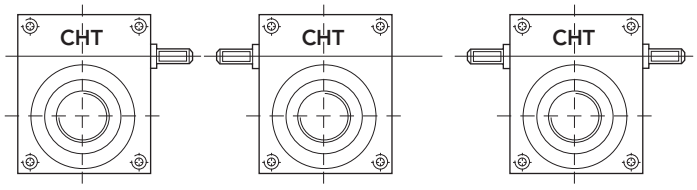

DX SX DE

SÉRIE **CHS 3 RS** — ROTAČNÍ ŠROUB

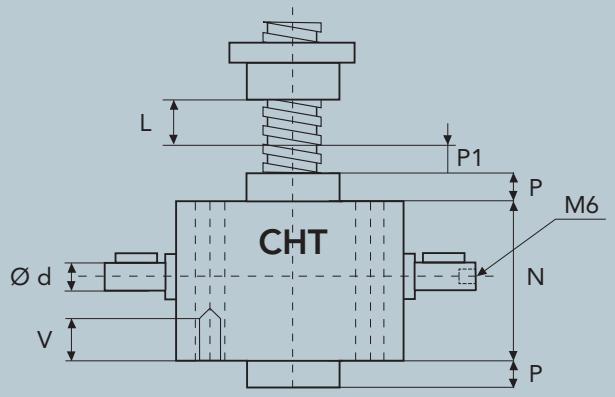

L (C) = ZDVIH

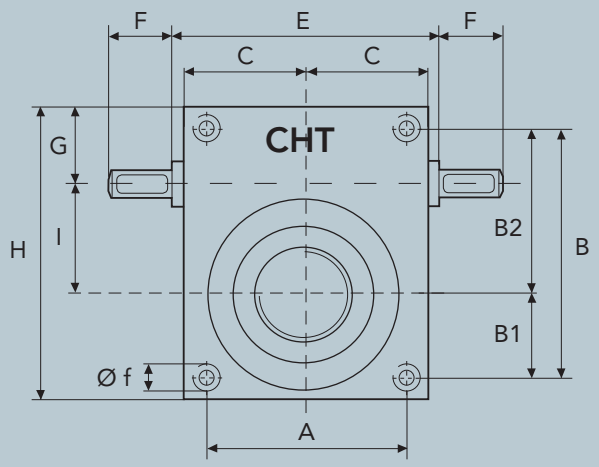

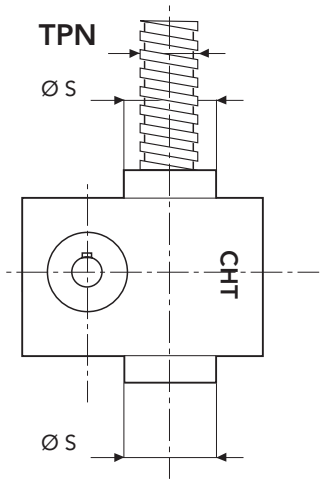

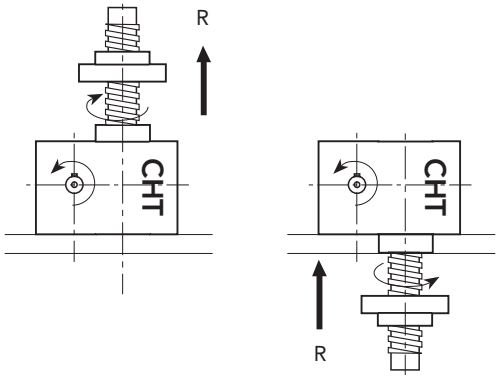

SÉRIE CHS 3 TS - 2500 daN · TPN 30x6

BRONZOVÁ MATICE

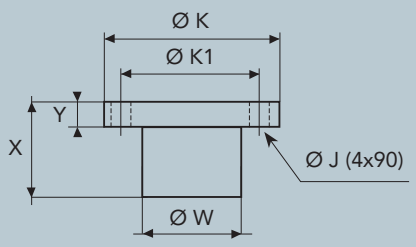

	X	Y	Ø W	Ø K	Ø K1	Ø J
CHS3	48	14	46	80	64	7

ROZMĚRY MOTOROVÝCH PŘÍRUB

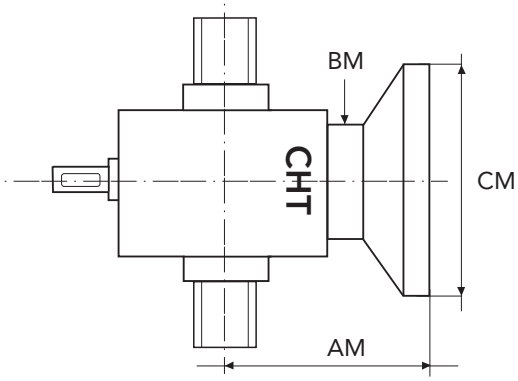

MOTOR	TYP PŘÍRUBY	CM	AM	BM
GR. 63	B5	140	112,5	84
GR. 71	B5	160		
GR. 80	B5 B14	200 120		

USPOŘÁDÁNÍ

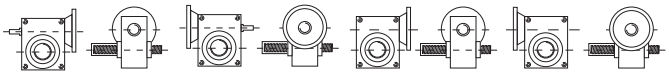

M1 M2 M3 M4

VÝKON ZDVIŽNÉ PŘEVODOVKY **CHS 3**

ZDVIŽNÉ PŘEVODOVKY:
- s výsuvným šroubem TS
- s rotačním šroubem a maticí RS
- s kuličkovým šroubem

Obraťte se s dotazem na naše technické oddělení

zatížení (daN)			2500		1500		750		250	
poměr	zdvihací rychlost mm	vstupní rychlost	Pn kW	Mt daNm	Pn kW	Mt daNm	Pn kW	Mt daNm	Pn kW	Mt daNm
5	1800	1500	3,33	2,12	2,00	1,27	1,00	0,64	0,33	0,21
	1200	1000	2,22	2,12	1,33	1,27	0,67	0,64	0,22	0,21
	900	750	1,67	2,12	1,00	1,27	0,50	0,64	0,17	0,21
	60	50	0,11	2,12	0,07	1,27	0,07	0,64	0,07	0,21

daN=10 N, daNm=10 Nm

zatížení (daN)			2500		1500		750		250	
poměr	zdvihací rychlost mm	vstupní rychlost	Pn kW	Mt daNm	Pn kW	Mt daNm	Pn kW	Mt daNm	Pn kW	Mt daNm
10	900	1500	1,79	1,14	1,07	0,68	0,54	0,34	0,18	0,11
	600	1000	1,19	1,14	0,71	0,68	0,36	0,34	0,12	0,11
	450	750	0,89	1,14	0,54	0,68	0,27	0,34	0,09	0,11
	30	50	0,07	1,14	0,07	0,68	0,07	0,34	0,07	0,11

daN=10 N, daNm=10 Nm

zatížení (daN)			2500		1500		750		250	
poměr	zdvihací rychlost mm	vstupní rychlost	Pn kW	Mt daNm	Pn kW	Mt daNm	Pn kW	Mt daNm	Pn kW	Mt daNm
30	300	1500	0,64	0,41	0,38	0,24	0,19	0,12	0,07	0,04
	200	1000	0,43	0,41	0,26	0,24	0,13	0,12	0,07	0,04
	150	750	0,32	0,41	0,19	0,24	0,10	0,12	0,07	0,04
	10,0	50	0,07	0,41	0,07	0,24	0,07	0,12	0,07	0,04

daN=10 N, daNm=10 Nm

CHS 3

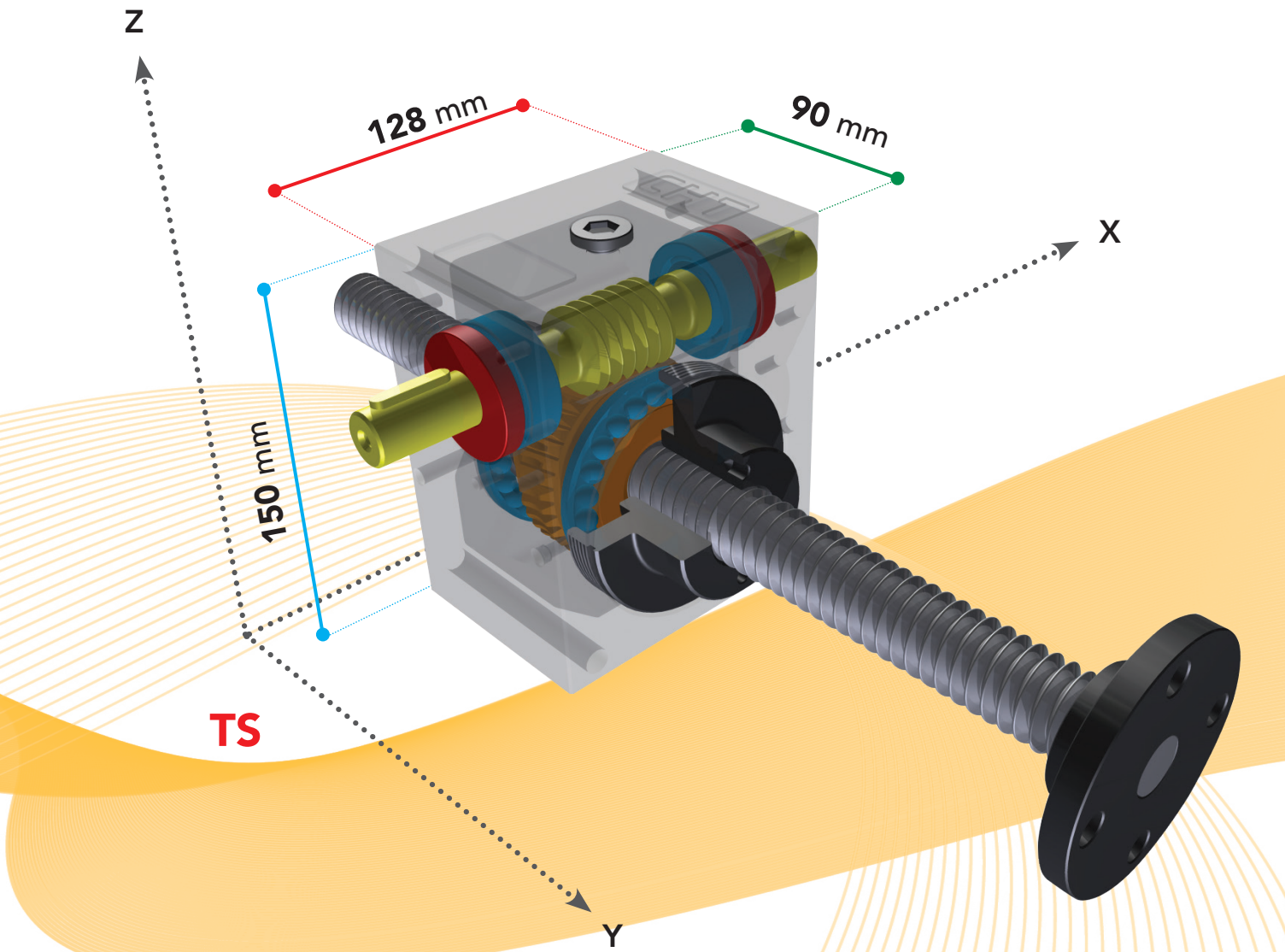

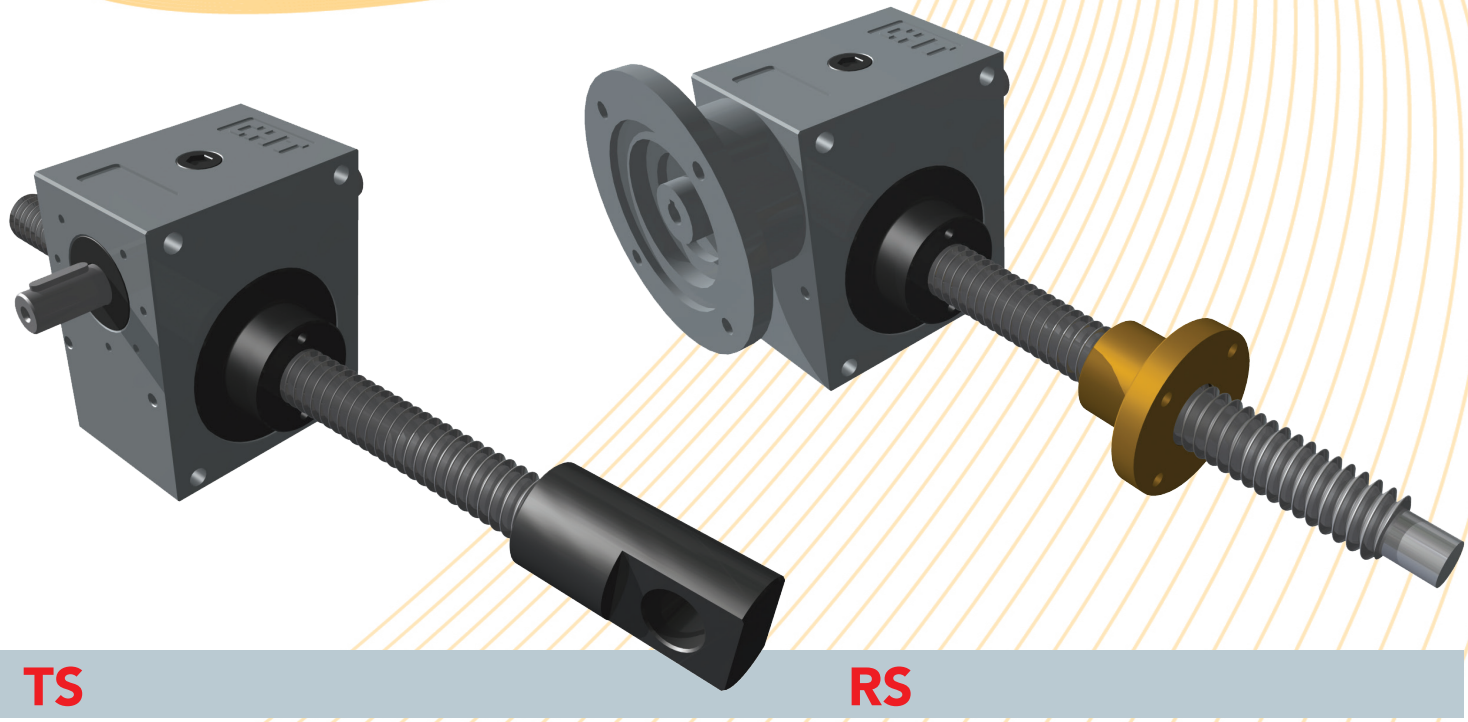

SÉRIE **CHS 4 TS**

VÝSUVNÝ ŠROUB

SÉRIE CHS 4 TS - 5000 daN · TPN 40x7

TYP ZDVIŽNÉ PŘEVODOVKY		CHS 4
ZATÍŽENÍ	daN (Kg)	5000
TRAPÉZOVÝ ŠROUB	PRŮMĚR mm STOUPÁNÍ mm	40 7
PŘEVODOVÉ POMĚRY	VYSOKÁ RYCHLOST BĚŽNÁ RYCHLOST NÍZKÁ RYCHLOST	5:1 10:1 30:1
ZDVIH NA OTÁČKU HNACÍ HŘÍDELE mm	VYSOKÁ RYCHLOST BĚŽNÁ RYCHLOST NÍZKÁ RYCHLOST	1,40 0,70 0,23
ÚČINNOST	VYSOKÁ RYCHLOST BĚŽNÁ RYCHLOST NÍZKÁ RYCHLOST	21,0 % 19,6 % 18,2 %
HMOTNOST ZVEDÁKU (Kg)		20
HMOTNOST TRAPÉZOVÉHO ŠROUBU X 100 mm (Kg)		0,9
MATERIÁL SKŘÍNĚ PŘEVODOVKY		G25
MNOŽSTVÍ MAZIVA (Kg)		0,65
TYP MAZIVA	AGIP GR MU EP2	
PROVOZNÍ TEPLOTA	-5 °C +80 °C	

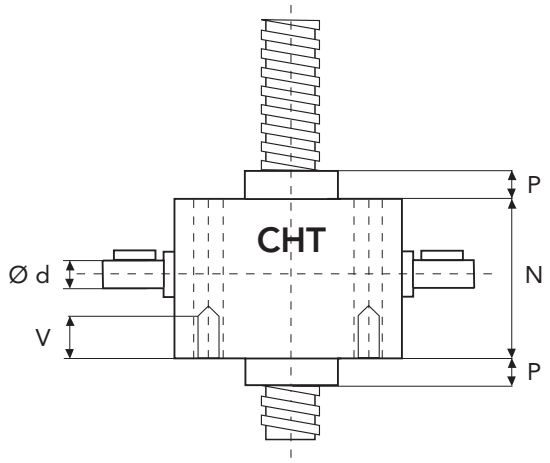

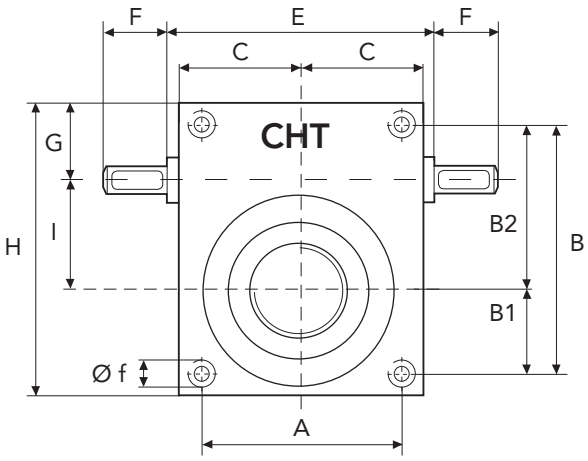

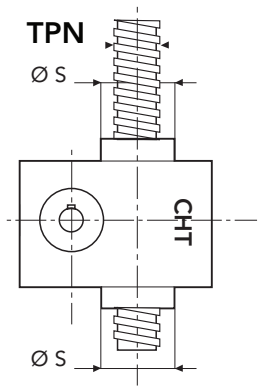

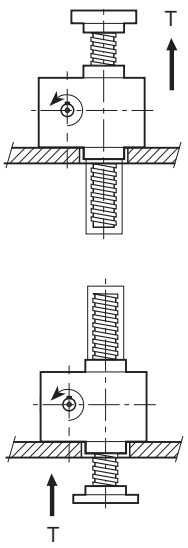

	A	B	B1	B2	C	E	F	G	H
CHS4	130	165	60	105	82,5	-	52,5	55	200
	I	**N**	**P**	**P1**	**V**	**Ø d**	**Ø f**	**Ø s**	**TPN**
CHS4	70	120	35	25	*	25	12,5	69	40x7

* otvory se závitem na vyžádání

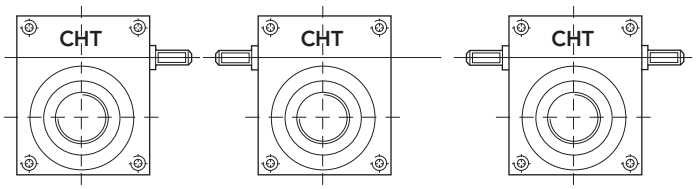

DX SX DE

SÉRIE **CHS 4 RS**

ROTAČNÍ ŠROUB

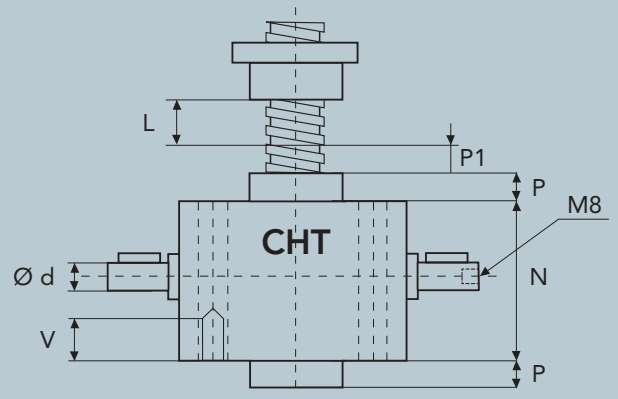

L (C)= ZDVIH

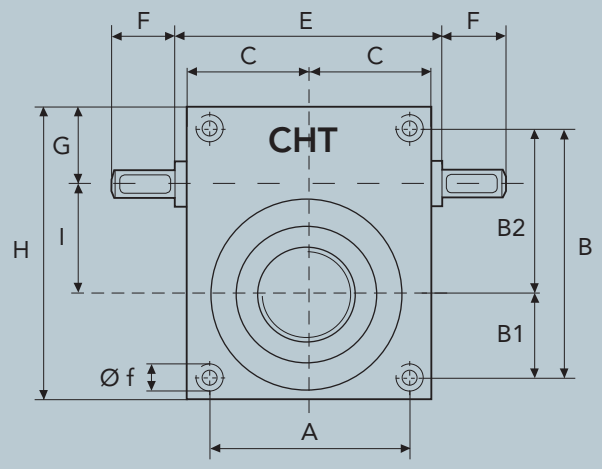

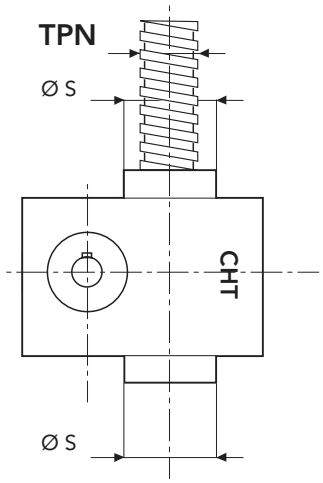

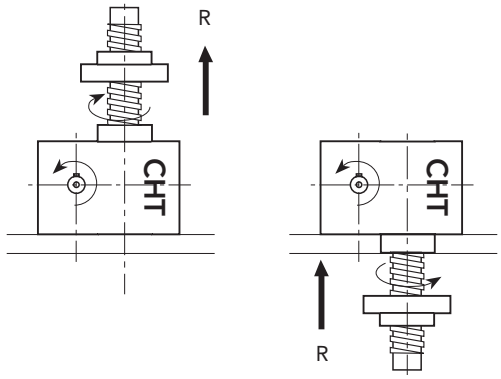

SÉRIE CHS 4 TS - 5000 daN · TPN 40x7

BRONZOVÁ MATICE

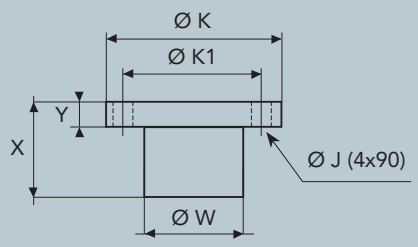

	X	Y	Ø W	Ø K	Ø K1	Ø J
CHS4	75	15	60	96	78	9

ROZMĚRY MOTOROVÝCH PŘÍRUB

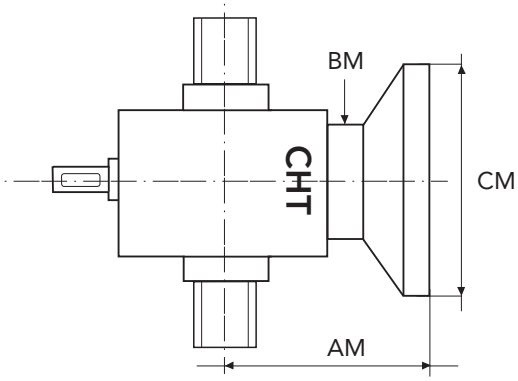

MOTOR	TYP PŘÍRUBY	CM	AM	BM
GR. 80	B5 B14	200 120	140	108
GR. 90	B5 B14	200 140		
GR. 100/112	B5 B14	250 160		

USPOŘÁDÁNÍ

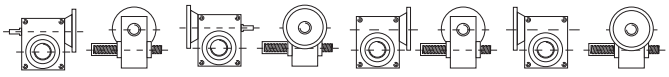

M1 M2 M3 M4

VÝKON ZDVIŽNÉ PŘEVODOVKY **CHS 4**

ZDVIŽNÉ PŘEVODOVKY:
- s výsuvným šroubem TS
- s rotačním šroubem a maticí RS
- s kuličkovým šroubem

Obraťte se s dotazem na naše technické oddělení

zatížení (daN)			5000		3000		1500		500	
poměr	zdvihací rychlost mm	vstupní rychlost	Pn kW	Mt daNm	Pn kW	Mt daNm	Pn kW	Mt daNm	Pn kW	Mt daNm
5	2100	1500	8,34	5,31	5,00	3,18	2,50	1,59	0,83	0,53
	1400	1000	5,56	5,31	3,33	3,18	1,67	1,59	0,56	0,53
	1050	750	4,17	5,31	2,50	3,18	1,25	1,59	0,42	0,53
	70	50	0,28	5,31	0,17	3,18	0,08	1,59	0,07	0,53

daN=10 N, daNm=10 Nm

zatížení (daN)			5000		3000		1500		500	
poměr	zdvihací rychlost mm	vstupní rychlost	Pn kW	Mt daNm	Pn kW	Mt daNm	Pn kW	Mt daNm	Pn kW	Mt daNm
10	1050	1500	4,47	2,84	2,68	1,71	1,34	0,85	0,45	0,28
	700	1000	2,98	2,84	1,79	1,71	0,89	0,85	0,30	0,28
	525	750	2,23	2,84	1,34	1,71	0,67	0,85	0,22	0,28
	35	50	0,15	2,84	0,09	1,71	0,07	0,85	0,07	0,28

daN=10 N, daNm=10 Nm

zatížení (daN)			5000		3000		1500		500	
poměr	zdvihací rychlost mm	vstupní rychlost	Pn kW	Mt daNm	Pn kW	Mt daNm	Pn kW	Mt daNm	Pn kW	Mt daNm
30	350	1500	1,60	1,02	0,96	0,61	0,48	0,31	0,16	0,10
	233,3	1000	1,07	1,02	0,64	0,61	0,32	0,31	0,11	0,10
	175,0	750	0,80	1,02	0,48	0,61	0,24	0,31	0,08	0,10
	11,7	50	0,07	1,02	0,07	0,61	0,07	0,31	0,07	0,10

daN=10 N, daNm=10 Nm

CHS 4

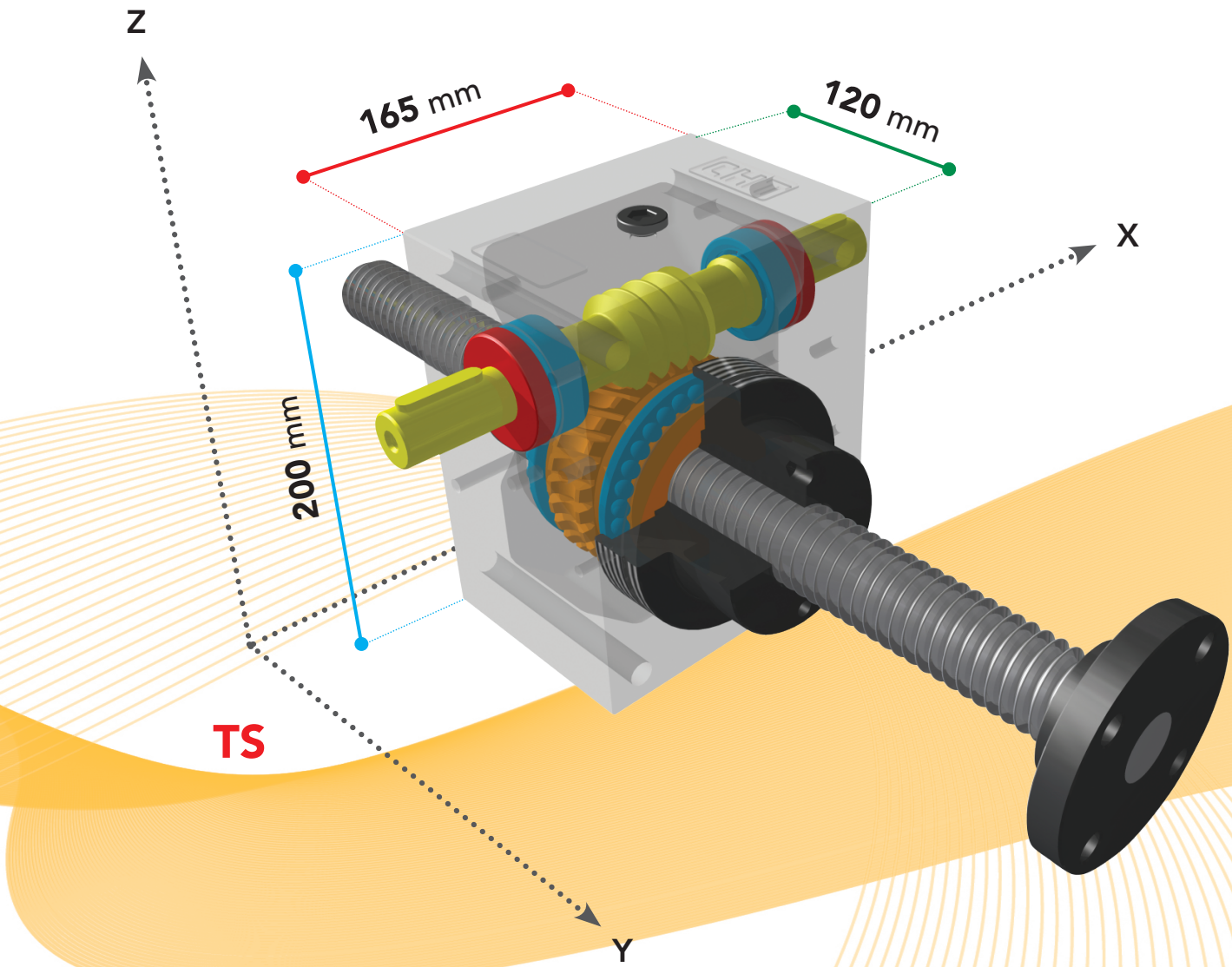

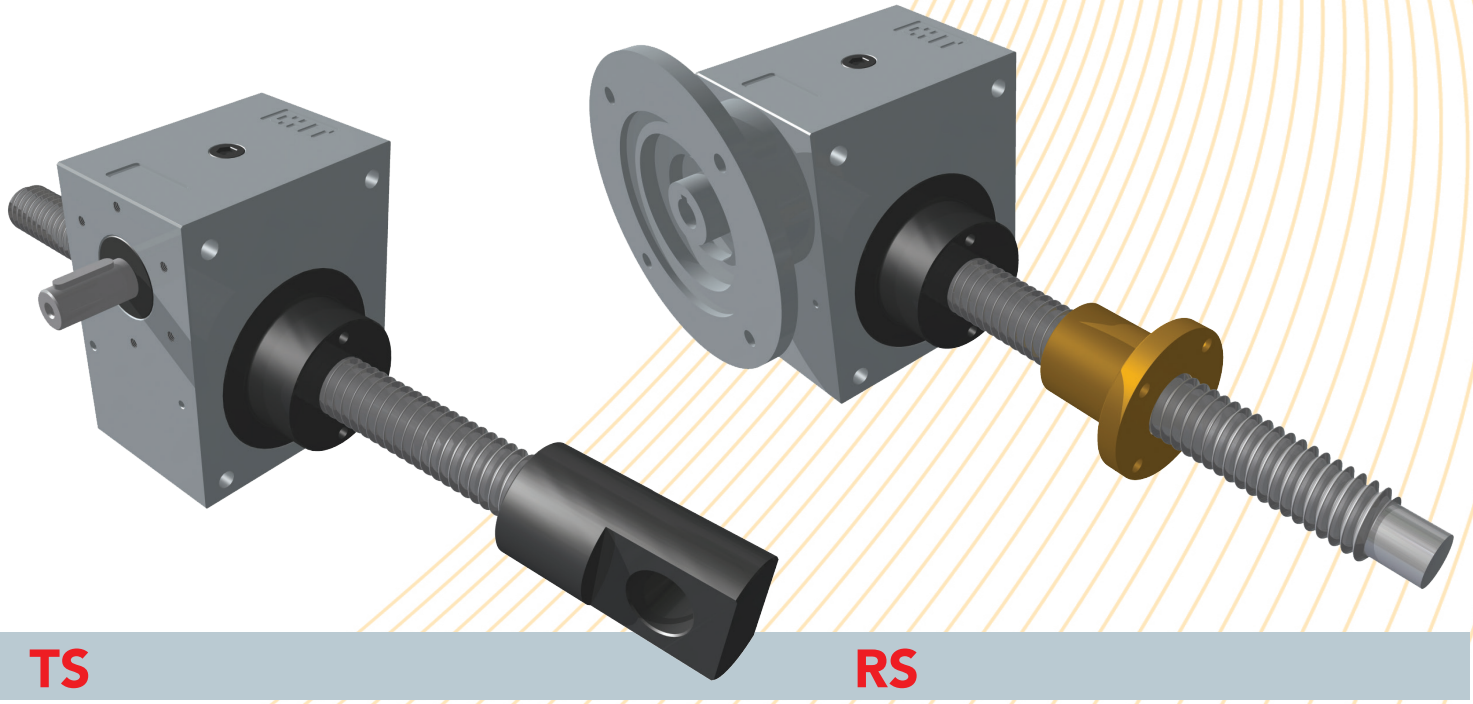

SÉRIE **CHS 5 TS**

VÝSUVNÝ ŠROUB

SÉRIE CHS 5 TS - 10000 daN · TPN 55x9

TYP ZDVIŽNÉ PŘEVODOVKY		CHS 5
ZATÍŽENÍ	daN (Kg)	10000
TRAPÉZOVÝ ŠROUB	PRŮMĚR mm STOUPÁNÍ mm	55 9
PŘEVODOVÉ POMĚRY	VYSOKÁ RYCHLOST BĚŽNÁ RYCHLOST NÍZKÁ RYCHLOST	5:1 10:1 30:1
ZDVIH NA OTÁČKU HNACÍ HŘÍDELE mm	VYSOKÁ RYCHLOST BĚŽNÁ RYCHLOST NÍZKÁ RYCHLOST	1,80 0,90 0,30
ÚČINNOST	VYSOKÁ RYCHLOST BĚŽNÁ RYCHLOST NÍZKÁ RYCHLOST	19,5 % 18,2 % 16,9 %
HMOTNOST ZVEDÁKU (Kg)		27
HMOTNOST TRAPÉZOVÉHO ŠROUBU X 100 mm (Kg)		1,7
MATERIÁL SKŘÍNĚ PŘEVODOVKY		G25
MNOŽSTVÍ MAZIVA (Kg)		1,0
TYP MAZIVA		AGIP GR MU EP2
PROVOZNÍ TEPLOTA		-5 °C +80 °C

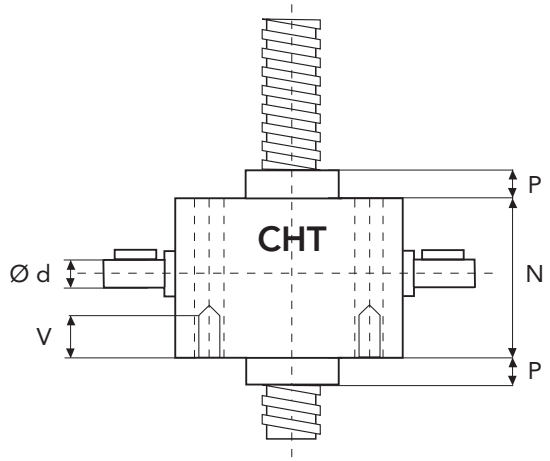

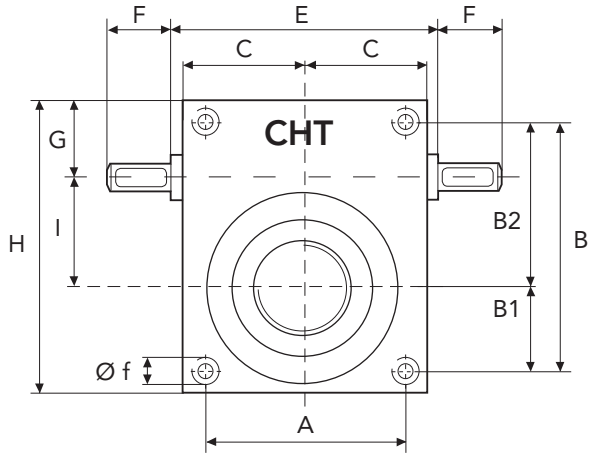

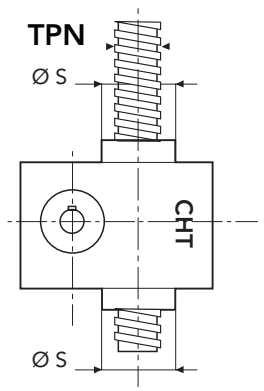

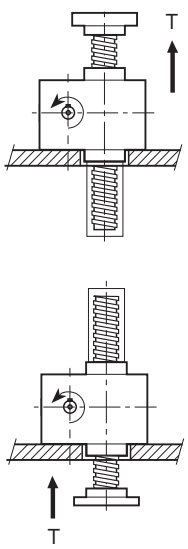

	A	B	B1	B2	C	E	F	G	H
CHS5	134	175	60	115	87,5		47,5	68	216
	I	**N**	**P**	**P1**	**V**	**Ø d**	**Ø f**	**Ø s**	**TPN**
CHS5	70	150	40	25	40	25	M20	90	55x9

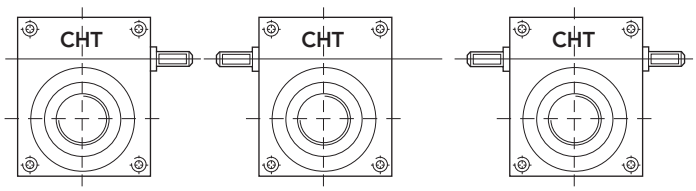

DX SX DE

SÉRIE **CHS 5 RS** — ROTAČNÍ ŠROUB

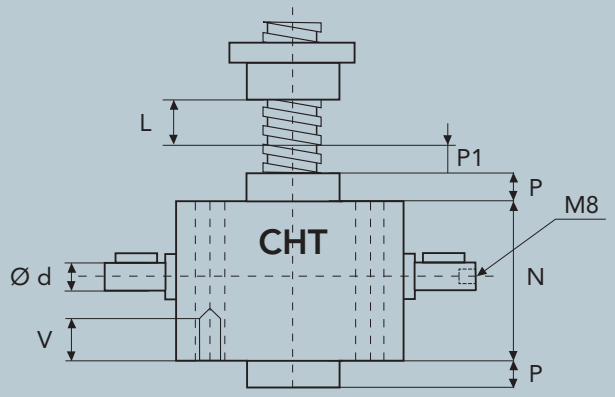

L (C)= ZDVIH

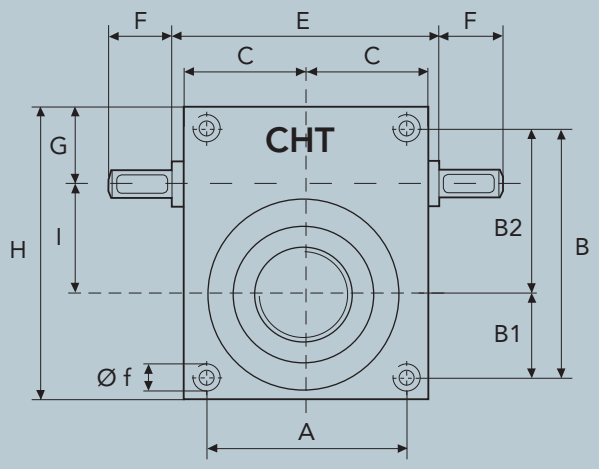

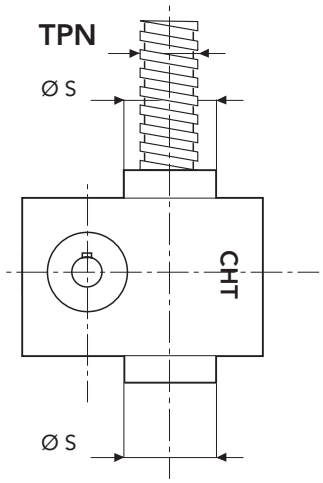

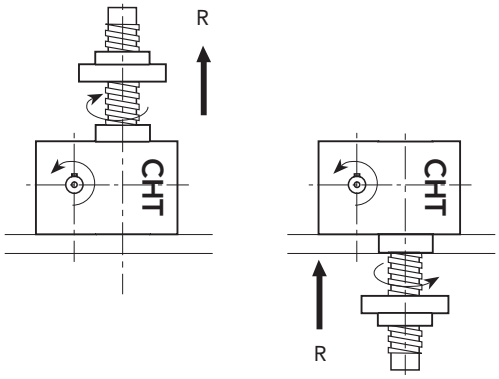

SÉRIE CHS 5 TS - 10000 daN · TPN 55x9

BRONZOVÁ MATICE

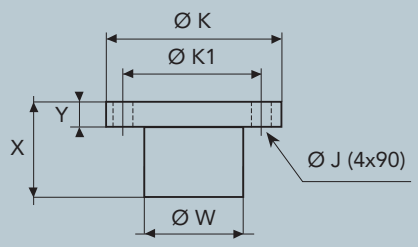

	X	Y	Ø W	Ø K	Ø K1	Ø J
CHS5	100	20	76	130	100	13

ROZMĚRY MOTOROVÝCH PŘÍRUB

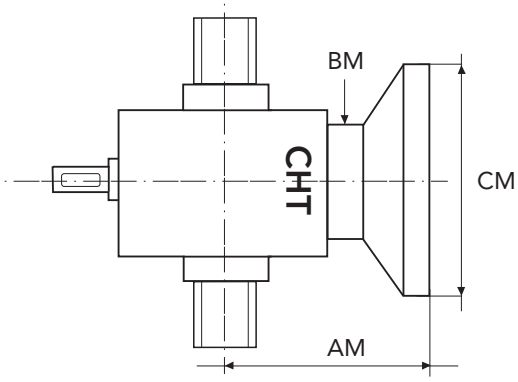

MOTOR		CM	AM	BM
GR. 80	B5 B14	200 120	145	108
GR. 90	B5 B14	200 140		
GR. 100/112	B5 B14	250 160		

USPOŘÁDÁNÍ

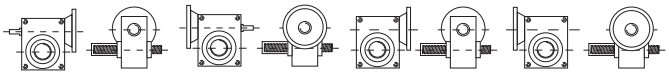

M1 M2 M3 M4

VÝKON ZDVIŽNÉ PŘEVODOVKY **CHS 5**

ZDVIŽNÉ PŘEVODOVKY:
- s výsuvným šroubem TS
- s rotačním šroubem a maticí RS
- s kuličkovým šroubem

Obraťte se s dotazem na naše technické oddělení

zatížení (daN)			10000		5000		3000		1000	
poměr	zdvihací rychlost mm	vstupní rychlost	Pn kW	Mt daNm	Pn kW	Mt daNm	P kW	Mt daNm	Pn kW	Mt daNm
5	2700	1500	23,09	14,70	11,54	7,35	6,93	4,41	2,31	1,47
	1800	1000	15,39	14,70	7,70	7,35	4,62	4,41	1,54	1,47
	1350	750	11,54	14,70	5,77	7,35	3,46	4,41	1,15	1,47
	90	50	0,77	14,70	0,38	7,35	0,23	4,41	0,08	1,47

daN=10 N, daNm=10 Nm

zatížení (daN)			10000		5000		3000		1000	
poměr	zdvihací rychlost mm	vstupní rychlost	Pn kW	Mt daNm	Pn kW	Mt daNm	Pn kW	Mt daNm	Pn kW	Mt daNm
10	1350	1500	12,37	7,87	6,18	3,94	3,71	2,36	1,24	0,79
	900	1000	8,25	7,87	4,12	3,94	2,47	2,36	0,82	0,79
	675	750	6,18	7,87	3,09	3,94	1,86	2,36	0,62	0,79
	45	50	0,41	7,87	0,21	3,94	0,12	2,36	0,07	0,79

daN=10 N, daNm=10 Nm

zatížení (daN)			10000		5000		3000		1000	
poměr	zdvihací rychlost mm	vstupní rychlost	Pn kW	Mt daNm	Pn kW	Mt daNm	Pn kW	Mt daNm	Pn kW	Mt daNm
30	450	1500	4,44	2,83	2,22	1,41	1,33	0,85	0,44	0,28
	300	1000	2,96	2,83	1,48	1,41	0,89	0,85	0,30	0,28
	225	750	2,22	2,83	1,11	1,41	0,67	0,85	0,22	0,28
	15	50	0,15	2,83	0,07	1,41	0,07	0,85	0,07	0,28

daN=10 N, daNm=10 Nm

CHS 5

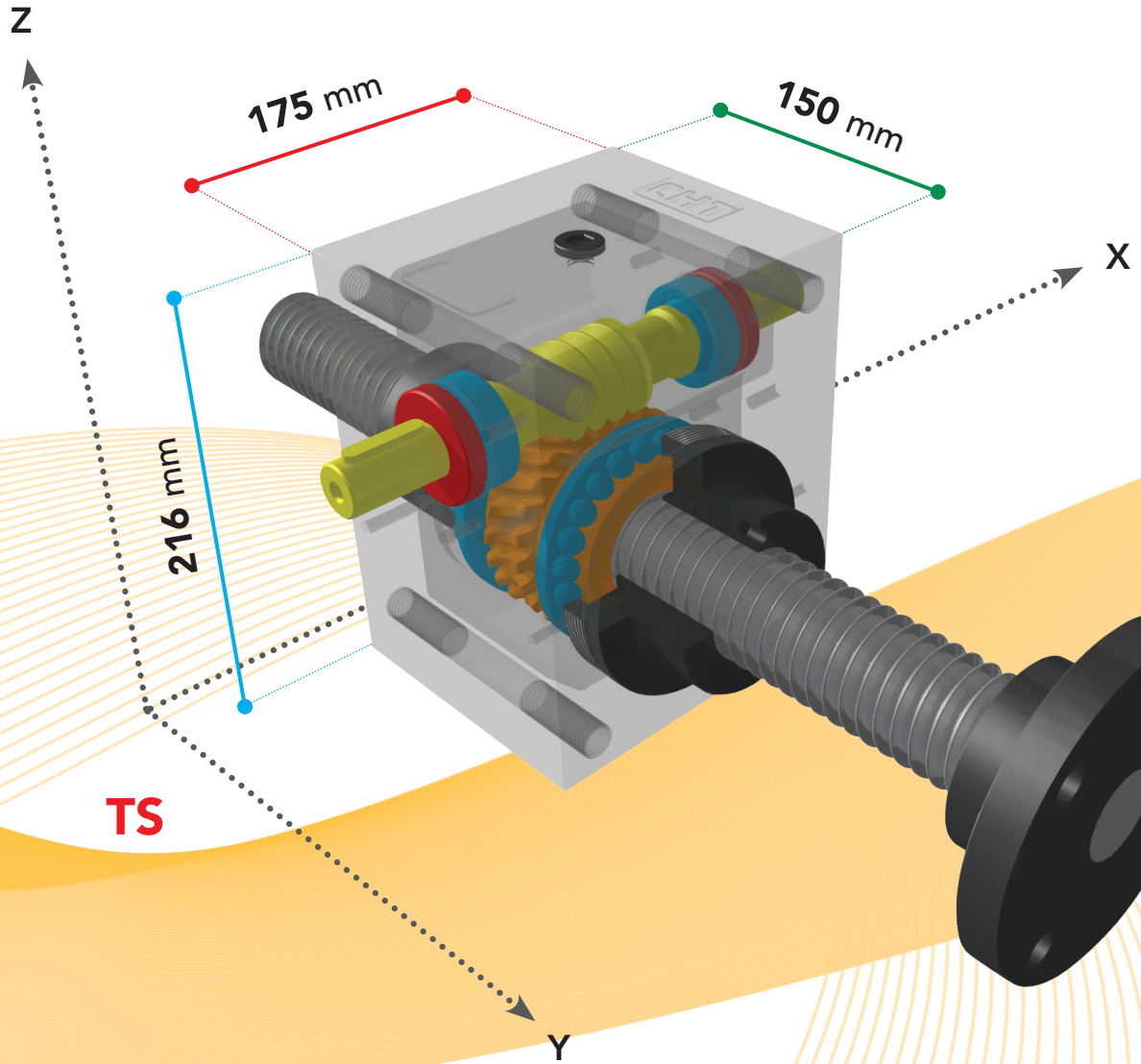

TS

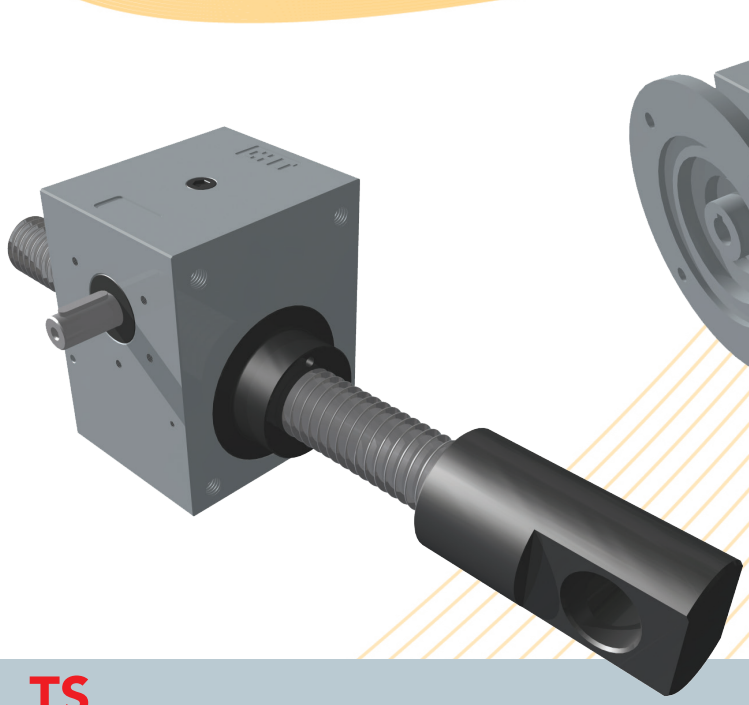

TS

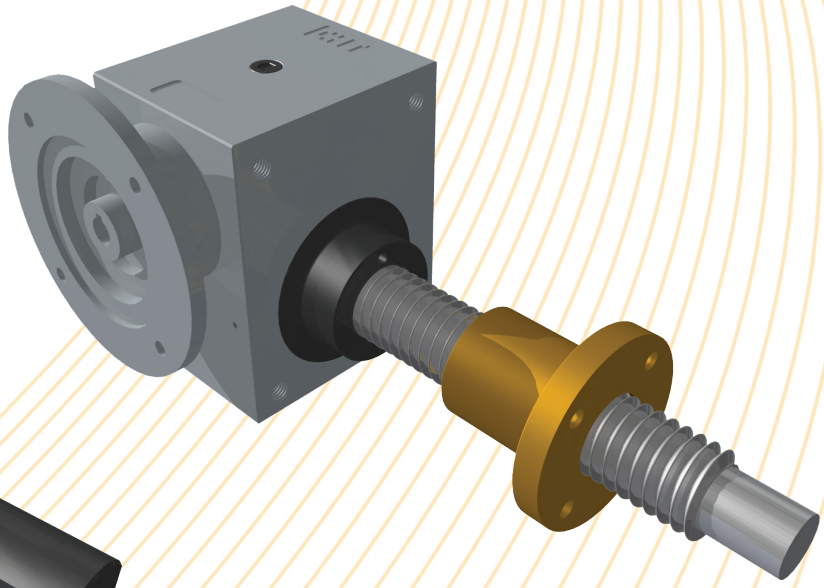

RS

SÉRIE **CHS 6 TS**

VÝSUVNÝ ŠROUB

SÉRIE CHS 6 TS - 15000 daN · TPN 60x9

TYP ZDVIŽNÉ PŘEVODOVKY		CHS 6
ZATÍŽENÍ	daN (Kg)	15000
TRAPÉZOVÝ ŠROUB	PRŮMĚR mm STOUPÁNÍ mm	60 9
PŘEVODOVÉ POMĚRY	VYSOKÁ RYCHLOST BĚŽNÁ RYCHLOST NÍZKÁ RYCHLOST	5:1 10:1 30:1
ZDVIH NA OTÁČKU HNACÍ HŘÍDELE mm	VYSOKÁ RYCHLOST BĚŽNÁ RYCHLOST NÍZKÁ RYCHLOST	1,80 0,90 0,30
ÚČINNOST	VYSOKÁ RYCHLOST BĚŽNÁ RYCHLOST NÍZKÁ RYCHLOST	19,3 % 18,0 % 16,5 %
HMOTNOST ZVEDÁKU (Kg)		29
HMOTNOST TRAPÉZOVÉHO ŠROUBU X 100 mm (Kg)		2
MATERIÁL SKŘÍNĚ PŘEVODOVKY		G25
MNOŽSTVÍ MAZIVA (Kg)		1
TYP MAZIVA		AGIP GR MU EP2
PROVOZNÍ TEPLOTA		-5 °C +80 °C

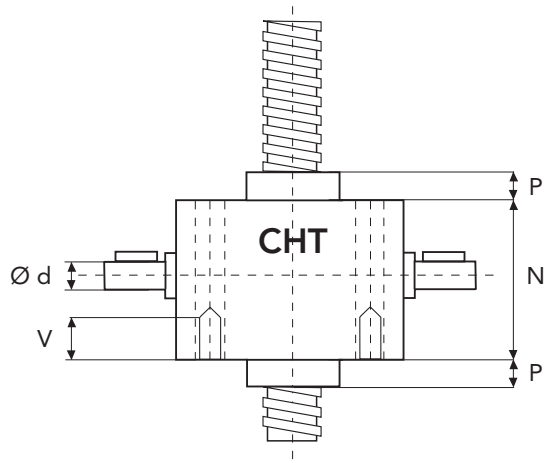

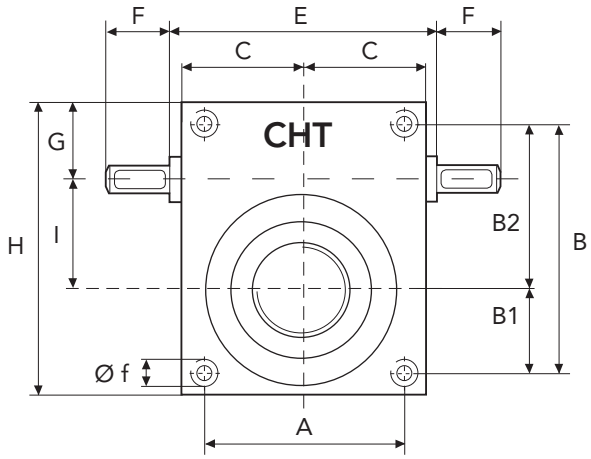

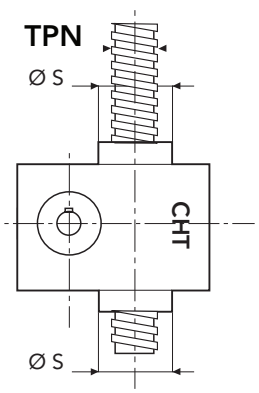

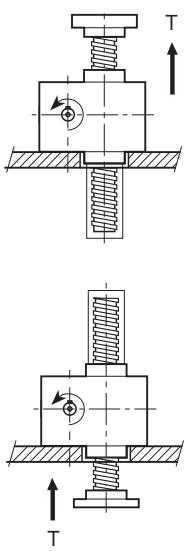

	A	B	B1	B2	C	E	F	G	H
CHS6	134	175	60	115	87,5	-	47,5	68	216
	I	**N**	**P**	**P1**	**V**	**Ø d**	**Ø f**	**Ø s**	**TPN**
CHS6	70	150	40	25	40	25	M20	90	60x9

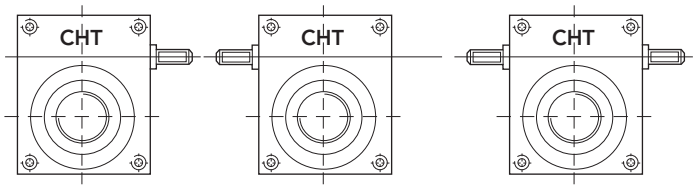

DX SX DE

SÉRIE **CHS 6 RS** — ROTAČNÍ ŠROUB

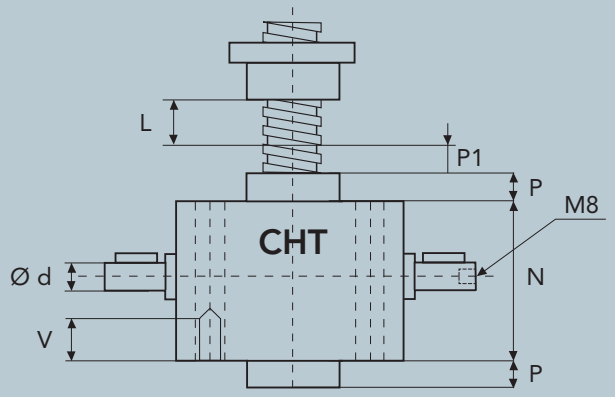

L (C)= ZDVIH

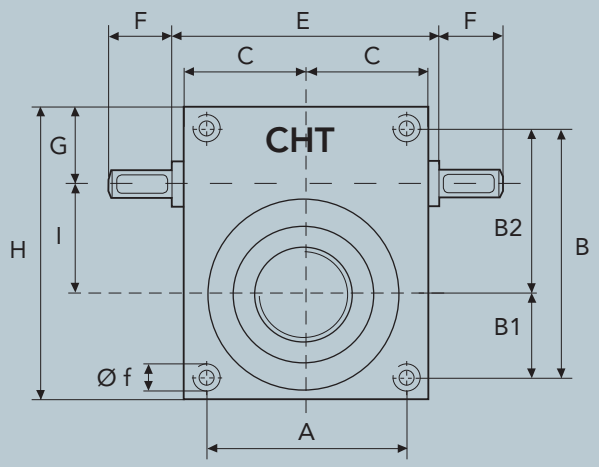

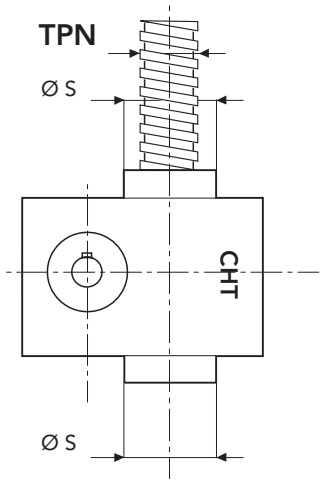

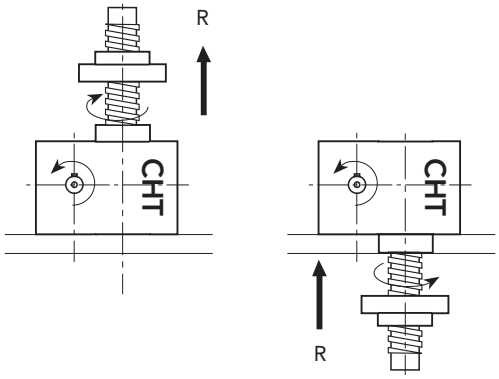

SÉRIE CHS 6 TS - 15000 daN · TPN 60x9

BRONZOVÁ MATICE

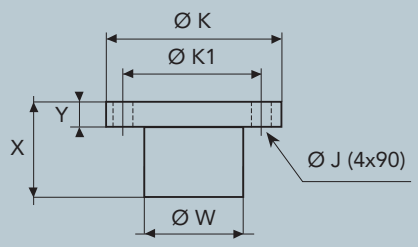

	X	Y	Ø W	Ø K	Ø K1	Ø J
CHS6	120	25	80	110	92	10,5

ROZMĚRY MOTOROVÝCH PŘÍRUB

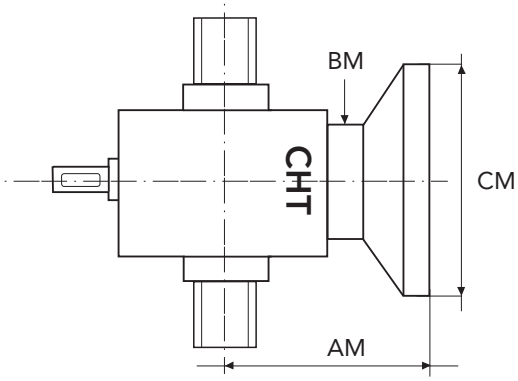

MOTOR	TYP PŘÍRUBY	CM	AM	BM
GR. 80	B5 B14	200 120	140	108
GR. 90	B5 B14	200 140		
GR. 100/112	B5 B14	250 160		

USPOŘÁDÁNÍ

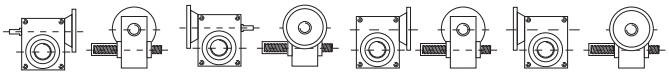

M1 M2 M3 M4

VÝKON ZDVIŽNÉ PŘEVODOVKY **CHS 6**

ZDVIŽNÉ PŘEVODOVKY:
- s výsuvným šroubem TS
- s rotačním šroubem a maticí RS
- s kuličkovým šroubem

Obraťte se s dotazem na naše technické oddělení

zatížení (daN)			15000		7500		5000		2000	
poměr	zdvihací rychlost mm	vstupní rychlost	Pn kW	Mt daNm	Pn kW	Mt daNm	Pn kW	Mt daNm	Pn kW	Mt daNm
5	2700	1500	35,17	22,39	17,59	11,20	11,72	7,46	4,69	2,99
	1800	1000	23,45	22,39	11,72	11,20	7,82	7,46	3,13	2,99
	1350	750	17,59	22,39	8,79	11,20	5,86	7,46	2,34	2,99
	90	50	1,17	22,39	0,59	11,20	0,39	7,46	0,16	2,99

daN=10 N, daNm=10 Nm

zatížení (daN)			15000		7500		5000		2000	
poměr	zdvihací rychlost mm	vstupní rychlost	Pn kW	Mt daNm	Pn kW	Mt daNm	Pn kW	Mt daNm	Pn kW	Mt daNm
10	1350	1500	18,76	11,94	9,38	5,97	6,25	3,98	2,50	1,59
	900	1000	12,51	11,94	6,25	5,97	4,17	3,98	1,67	1,59
	675	750	9,38	11,94	4,69	5,97	3,13	3,98	1,25	1,59
	45	50	0,63	11,94	0,31	5,97	0,21	3,98	0,07	1,59

daN=10 N, daNm=10 Nm

zatížení (daN)			15000		7500		5000		2000	
poměr	zdvihací rychlost mm	vstupní rychlost	Pn kW	Mt daNm	Pn kW	Mt daNm	Pn kW	Mt daNm	Pn kW	Mt daNm
30	450	1500	6,70	4,27	3,35	2,13	2,23	1,42	0,89	0,57
	300	1000	4,47	4,27	2,23	2,13	1,49	1,42	0,60	0,57
	225	750	3,35	4,27	1,67	2,13	1,12	1,42	0,45	0,57
	15	50	0,22	4,27	0,11	2,13	0,07	1,42	0,07	0,57

daN=10 N, daNm=10 Nm

CHS 6

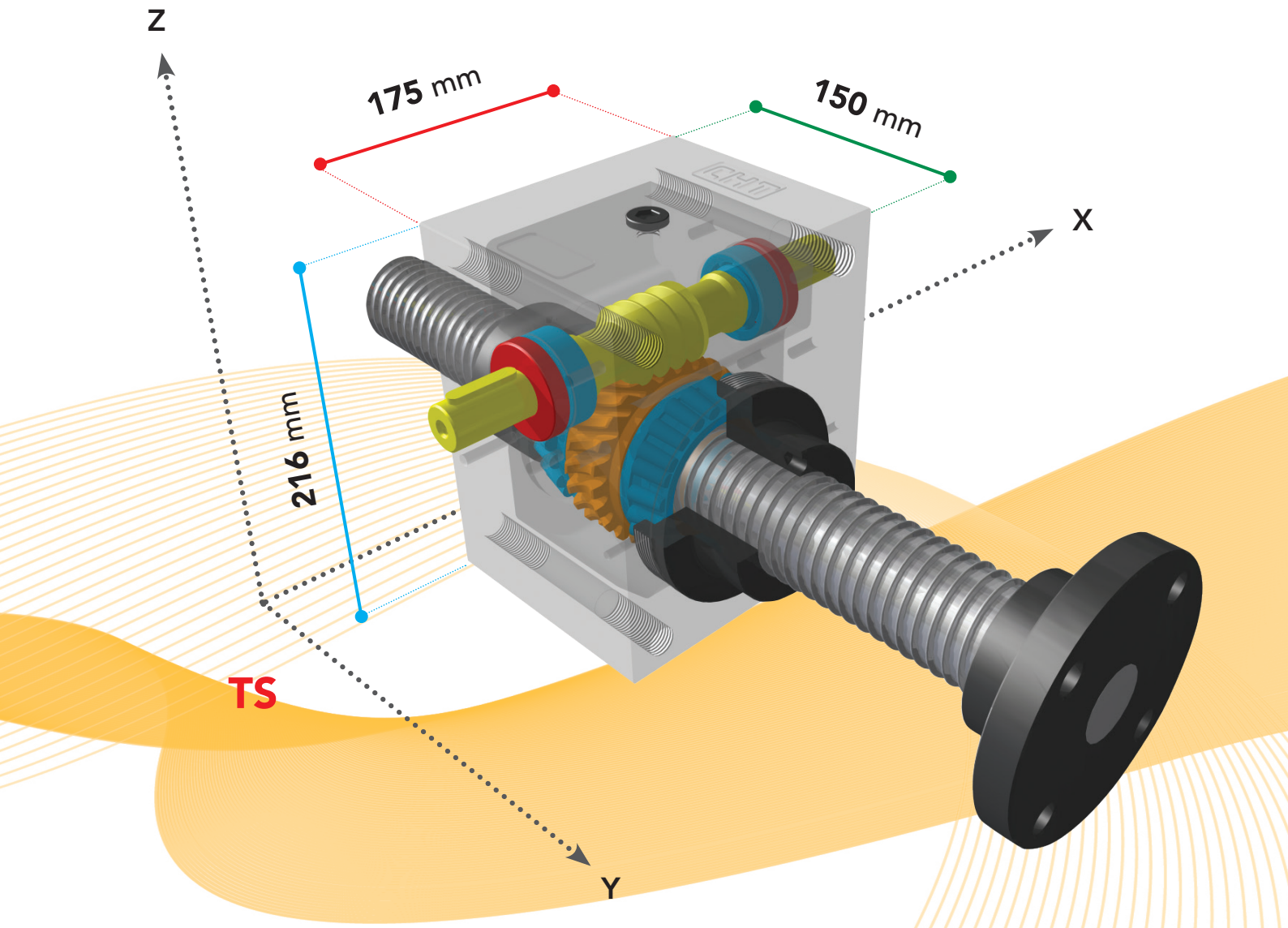

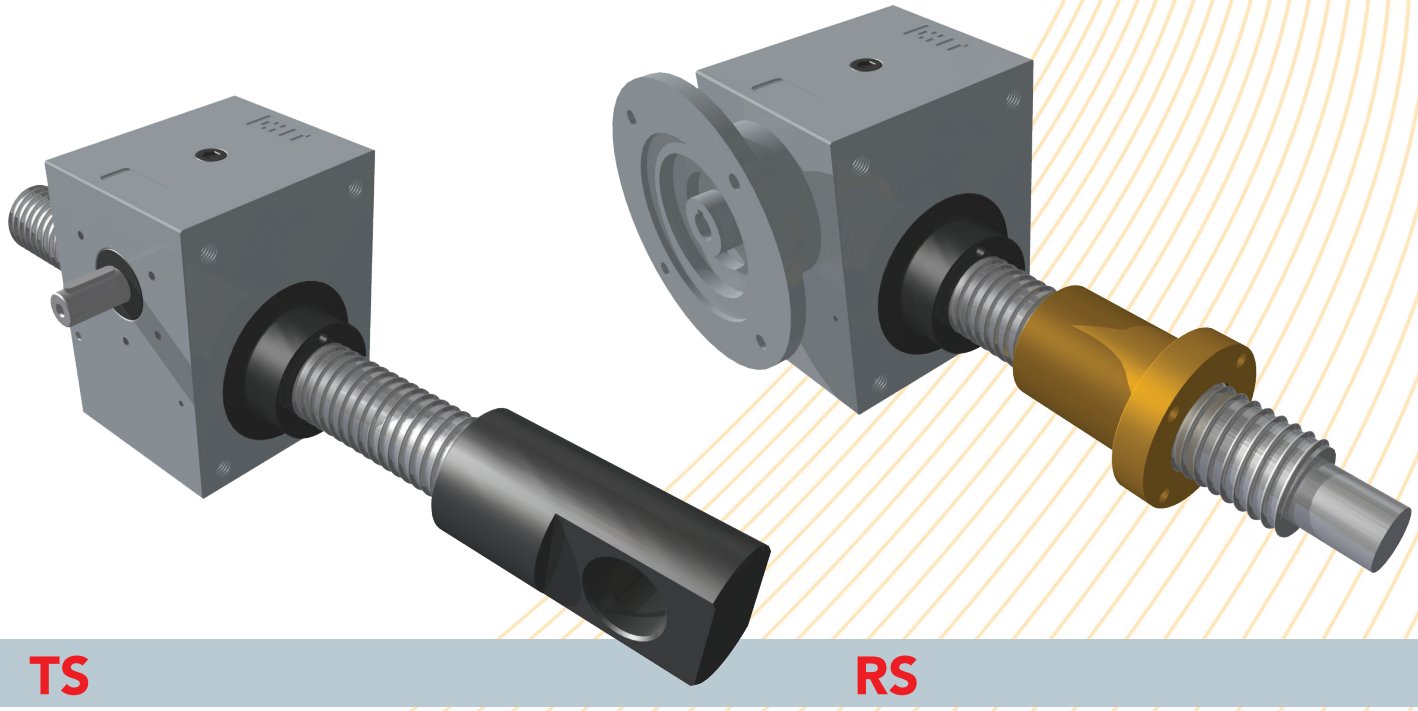

SÉRIE **CHS 7 TS**

VÝSUVNÝ ŠROUB

SÉRIE CHS 7 TS - 20000 daN · TPN 70x10

TYP ZDVIŽNÉ PŘEVODOVKY		CHS 7
ZATÍŽENÍ	daN (Kg)	20000
TRAPÉZOVÝ ŠROUB	PRŮMĚR mm STOUPÁNÍ mm	70 10
PŘEVODOVÉ POMĚRY	VYSOKÁ RYCHLOST BĚŽNÁ RYCHLOST NÍZKÁ RYCHLOST	5:1 10:1 30:1
ZDVIH NA OTÁČKU HNACÍ HŘÍDELE mm	VYSOKÁ RYCHLOST BĚŽNÁ RYCHLOST NÍZKÁ RYCHLOST	2 1 0,33
ÚČINNOST	VYSOKÁ RYCHLOST BĚŽNÁ RYCHLOST NÍZKÁ RYCHLOST	18,5 % 17,5 % 16 %
HMOTNOST ZVEDÁKU (Kg)		54
HMOTNOST TRAPÉZOVÉHO ŠROUBU X 100 mm (Kg)		2,8
MATERIÁL SKŘÍNĚ PŘEVODOVKY		G25
MNOŽSTVÍ MAZIVA (Kg)		1,5
TYP MAZIVA		AGIP GR MU EP2
PROVOZNÍ TEPLOTA		-5 °C +80 °C

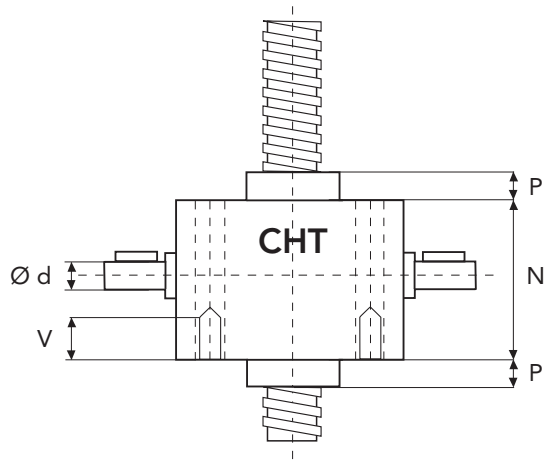

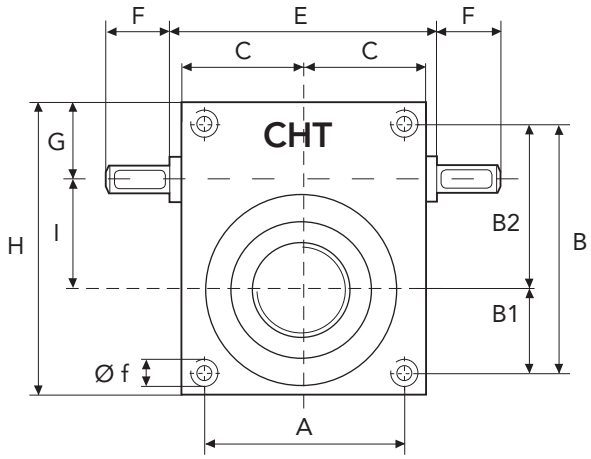

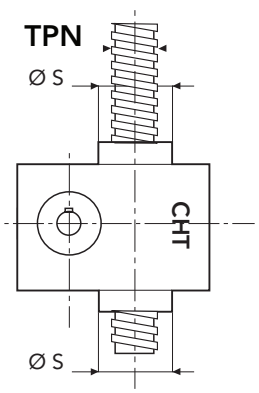

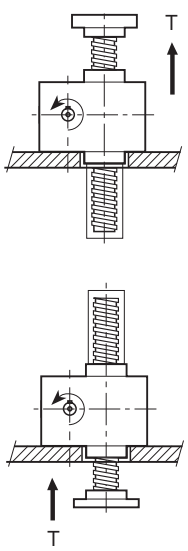

	A	B	B1	B2	C	E	F	G	H
CHS7	180	230	90	140	116	-	60	76	282
	I	**N**	**P**	**P1**	**V**	**Ø d**	**Ø f**	**Ø s**	**TPN**
CHS7	90	176	40	30	45	30	M30	120	70x10

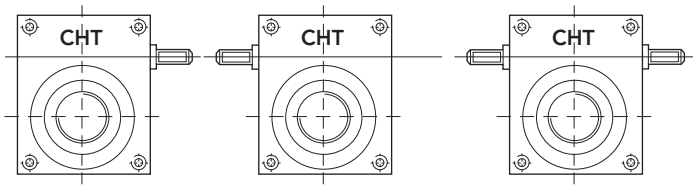

DX SX DE

SÉRIE **CHS 7 RS**

ROTAČNÍ ŠROUB

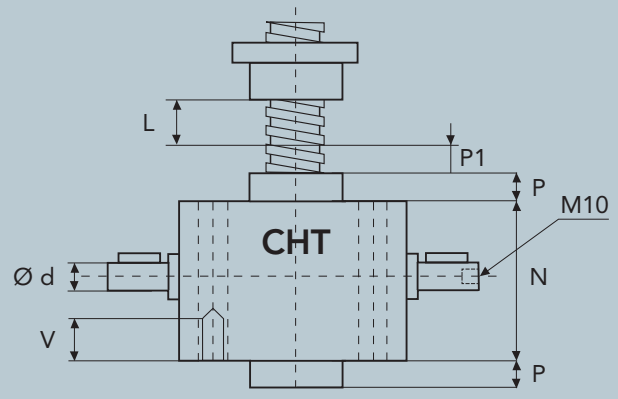

L (C)= ZDVIH

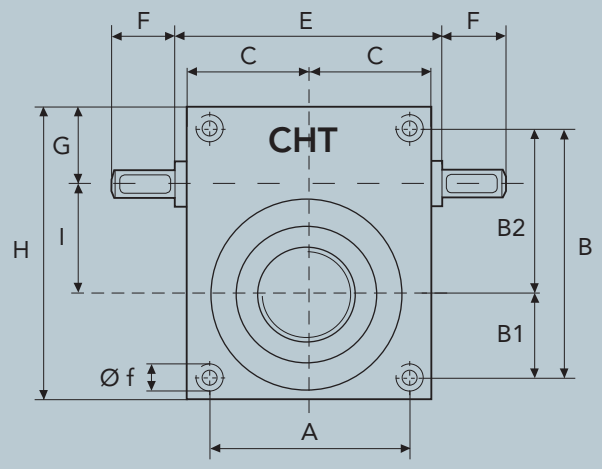

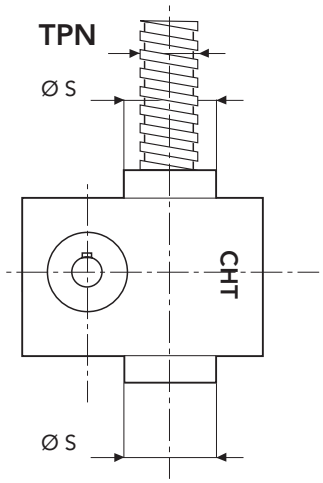

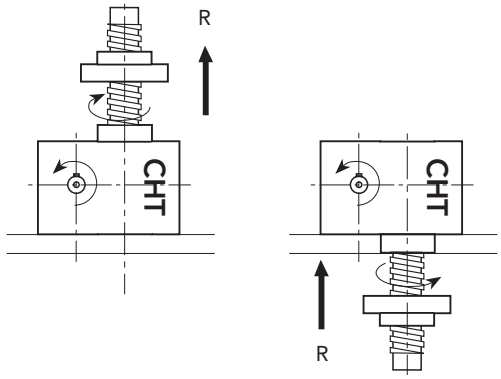

SÉRIE CHS 7 TS - 20000 daN · TPN 70x10

BRONZOVÁ MATICE

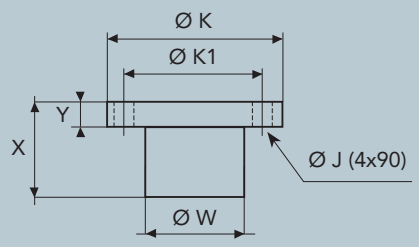

	X	Y	Ø W	Ø K	Ø K1	Ø J
CHS7	105	30	100	180	140	18

ROZMĚRY MOTOROVÝCH PŘÍRUB

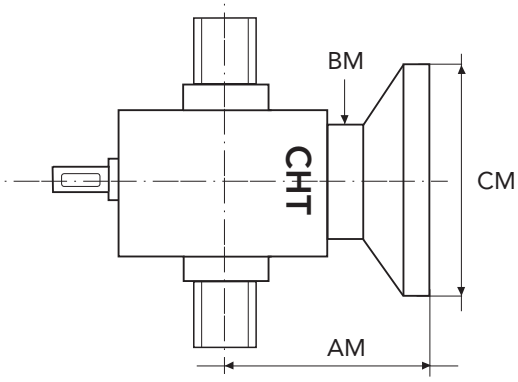

MOTOR	TYP PŘÍRUBY	CM	AM	BM
GR. 90	B5	200	200	130
GR. 100/112	B5 B14	250 160		
GR. 132	B5 B14	300 200		

USPOŘÁDÁNÍ

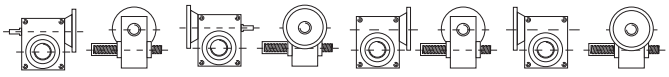

M1 M2 M3 M4

VÝKON ZDVIŽNÉ PŘEVODOVKY **CHS 7**

ZDVIŽNÉ PŘEVODOVKY:
- s výsuvným šroubem TS
- s rotačním šroubem a maticí RS
- s kuličkovým šroubem

Obraťte se s dotazem na naše technické oddělení

zatížení (daN)			20000		15000		7500		2500	
poměr	zdvihací rychlost mm	vstupní rychlost	Pn kW	Mt daNm	Pn kW	Mt daNm	Pn kW	Mt daNm	Pn kW	Mt daNm
5	3000	1500	52,65	33,52	39,49	25,14	19,75	12,57	6,58	4,19
	2000	1000	35,10	33,52	26,33	25,14	13,16	12,57	4,39	4,19
	1500	750	26,33	33,52	19,75	25,14	9,87	12,57	3,29	4,19
	100	50	1,76	33,52	1,32	25,14	0,66	12,57	0,22	4,19

daN=10 N, daNm=10 Nm

zatížení (daN)			20000		15000		7500		2500	
poměr	zdvihací rychlost mm	vstupní rychlost	Pn kW	Mt daNm	Pn kW	Mt daNm	Pn kW	Mt daNm	Pn kW	Mt daNm
10	1500	1500	27,95	17,79	20,96	13,34	10,48	6,67	3,49	2,22
	1000	1000	18,63	17,79	13,97	13,34	6,99	6,67	2,33	2,22
	750	750	13,97	17,79	10,48	13,34	5,24	6,67	1,75	2,22
	50	50	0,93	17,79	0,70	13,34	0,35	6,67	0,07	2,22

daN=10 N, daNm=10 Nm

zatížení (daN)			20000		15000		7500		2500	
poměr	zdvihací rychlost mm	vstupní rychlost	Pn kW	Mt daNm	Pn kW	Mt daNm	Pn kW	Mt daNm	Pn kW	Mt daNm
30	500	1500	9,98	6,36	7,49	4,77	3,74	2,38	1,25	0,79
	333	1000	6,66	6,36	4,99	4,77	2,50	2,38	0,83	0,79
	250	750	4,99	6,36	3,74	4,77	1,87	2,38	0,62	0,79
	17	50	0,33	6,36	0,25	4,77	0,07	2,38	0,07	0,79

daN=10 N, daNm=10 Nm

CHS 7

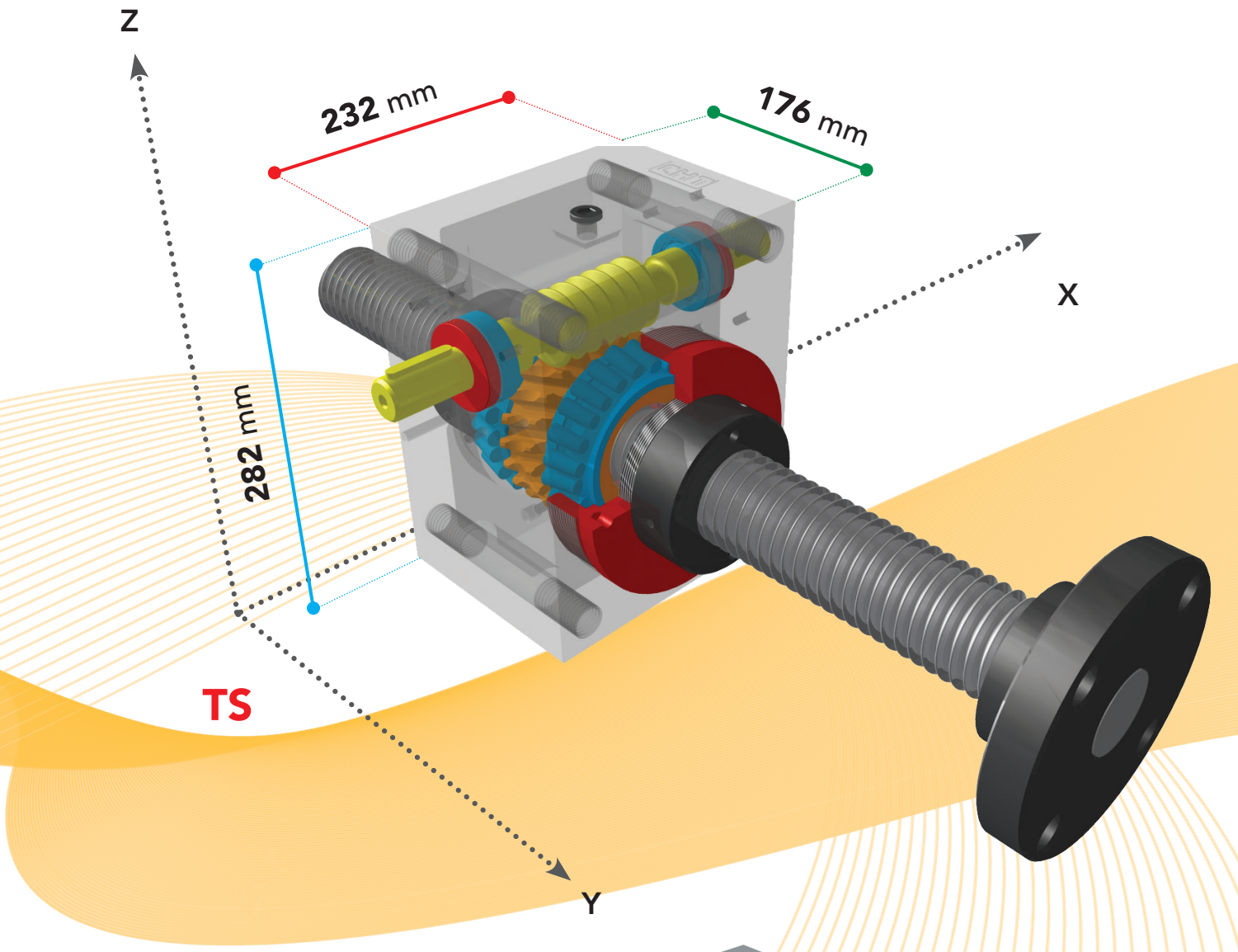

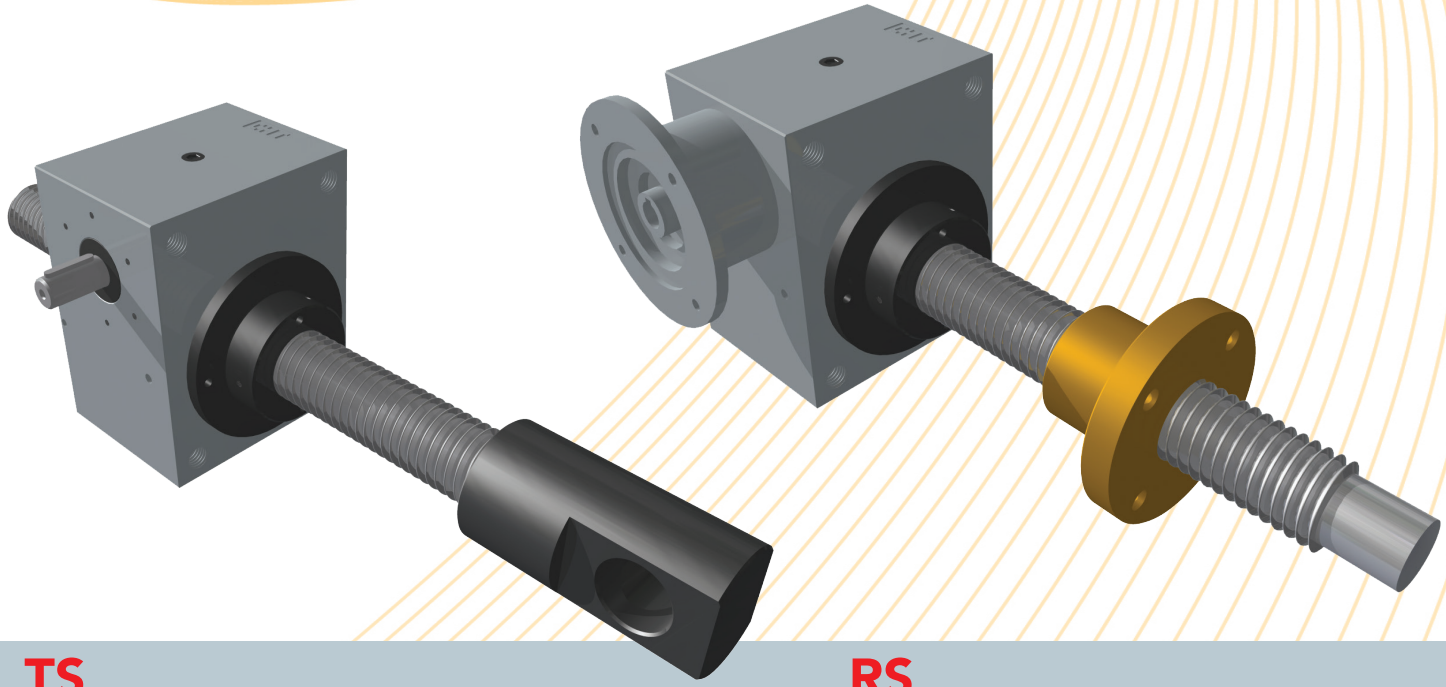

TS RS

SÉRIE **CHS 8 TS**

VÝSUVNÝ ŠROUB

SÉRIE CHS 8 TS - 25000 daN · TPN 80x10

TYP ZDVIŽNÉ PŘEVODOVKY		CHS 8
ZATÍŽENÍ	daN (Kg)	25000
TRAPÉZOVÝ ŠROUB	PRŮMĚR mm STOUPÁNÍ mm	80 10
PŘEVODOVÉ POMĚRY	VYSOKÁ RYCHLOST BĚŽNÁ RYCHLOST NÍZKÁ RYCHLOST	5:1 10:1 30:1
ZDVIH NA OTÁČKU HNACÍ HŘÍDELE mm	VYSOKÁ RYCHLOST BĚŽNÁ RYCHLOST NÍZKÁ RYCHLOST	2 1 0,33
ÚČINNOST	VYSOKÁ RYCHLOST BĚŽNÁ RYCHLOST NÍZKÁ RYCHLOST	18,5 % 17,5 % 16 %
HMOTNOST ZVEDÁKU (Kg)		54
HMOTNOST TRAPÉZOVÉHO ŠROUBU X 100 mm (Kg)		3,2
MATERIÁL SKŘÍNĚ PŘEVODOVKY		G25
MNOŽSTVÍ MAZIVA (Kg)		1,5
TYP MAZIVA		AGIP GR MU EP2
PROVOZNÍ TEPLOTA		-5 °C +80 °C

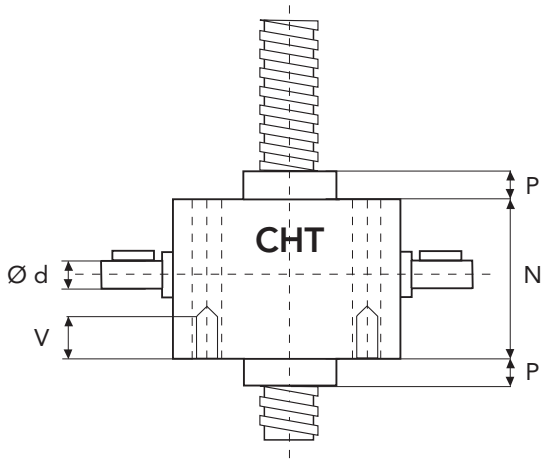

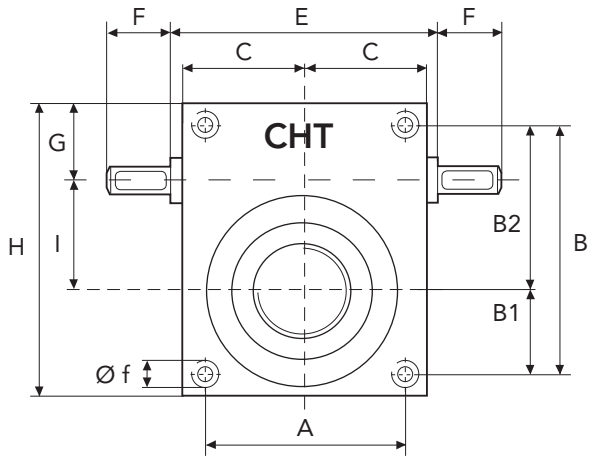

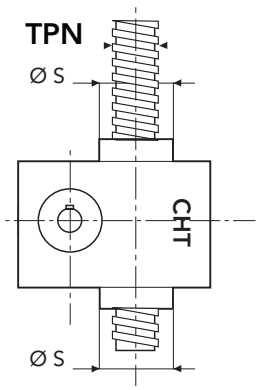

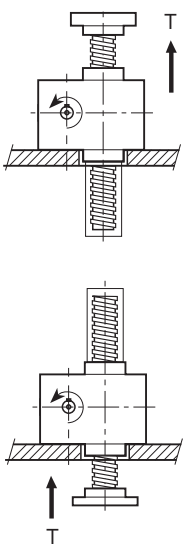

	A	B	B1	B2	C	E	F	G	H
CHS8	180	230	90	140	116	-	60	76	282
	I	**N**	**P**	**P1**	**V**	**Ø d**	**Ø f**	**Ø s**	**TPN**
CHS8	90	176	40	30	45	30	M30	120	80x10

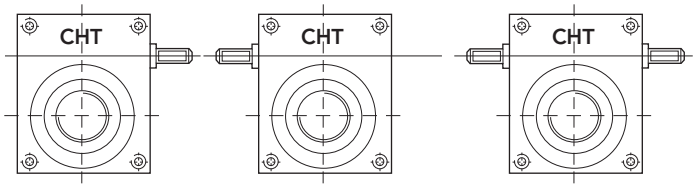

DX SX DE

SÉRIE **CHS 8 RS** — ROTAČNÍ ŠROUB

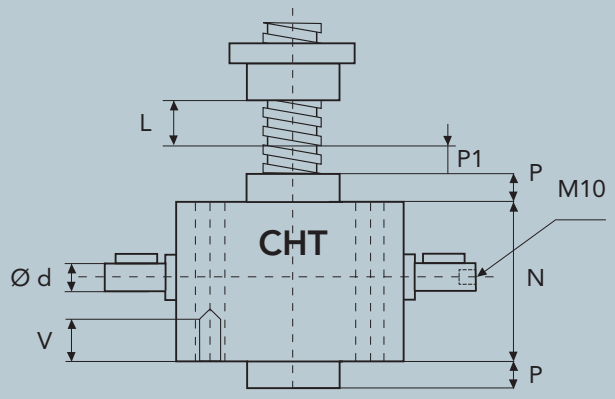

L (C)= ZDVIH

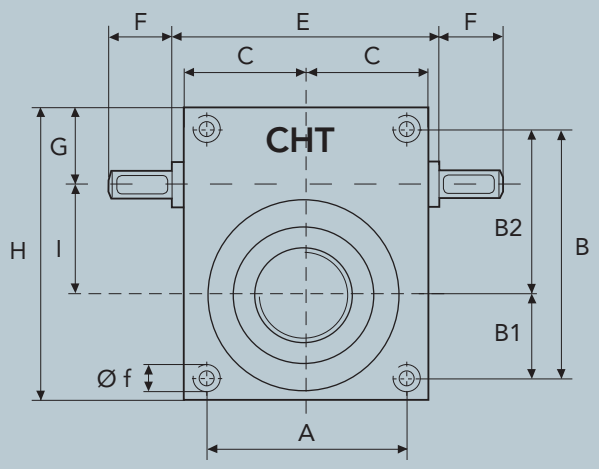

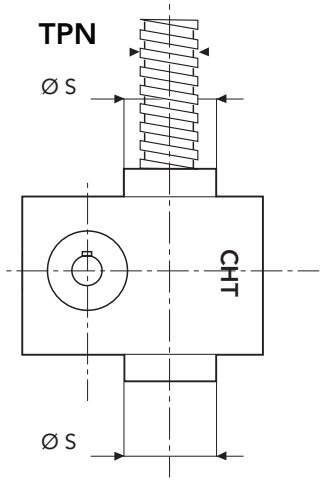

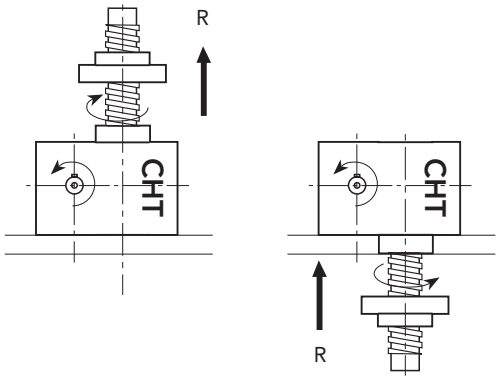

SÉRIE CHS 8 TS - 25000 daN · TPN 80x10

BRONZOVÁ MATICE

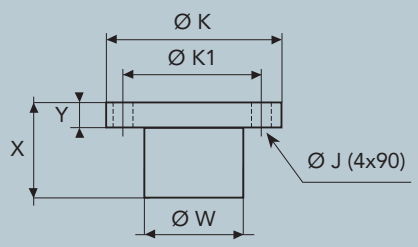

	X	Y	Ø W	Ø K	Ø K1	Ø J
CHS8	110	30	110	190	150	18

ROZMĚRY MOTOROVÝCH PŘÍRUB

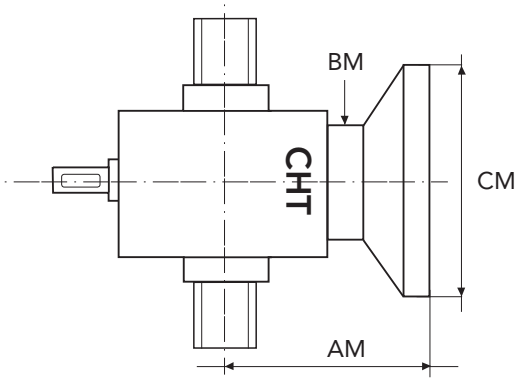

MOTOR	TYP PŘÍRUBY	CM	AM	BM
GR. 90	B5	200	200	130
GR. 100/112	B5 B14	250 160		
GR. 132	B5 B14	300 200		

USPOŘÁDÁNÍ

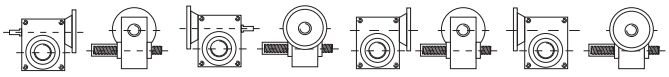

M1 M2 M3 M4

VÝKON ZDVIŽNÉ PŘEVODOVKY **CHS 8**

ZDVIŽNÉ PŘEVODOVKY:
- s výsuvným šroubem TS
- s rotačním šroubem a maticí RS
- s kuličkovým šroubem

Obraťte se s dotazem na naše technické oddělení

zatížení (daN)			25000		20000		10000		3000	
poměr	zdvihací rychlost mm	vstupní rychlost	Pn kW	Mt daNm	Pn kW	Mt daNm	Pn kW	Mt daNm	Pn kW	Mt daNm
5	3000	1500	67,60	43,04	54,08	34,43	27,04	17,21	8,11	5,16
	2000	1000	45,06	43,04	36,05	34,43	18,03	17,21	5,41	5,16
	1500	750	33,80	43,04	27,04	34,43	13,52	17,21	4,06	5,16
	100	50	2,25	43,04	1,80	34,43	0,90	17,21	0,27	5,16

daN=10 N, daNm=10 Nm

zatížení (daN)			25000		20000		10000		3000	
poměr	zdvihací rychlost mm	vstupní rychlost	Pn kW	Mt daNm	Pn kW	Mt daNm	Pn kW	Mt daNm	Pn kW	Mt daNm
10	1500	1500	35,73	22,75	28,58	18,20	14,29	9,10	4,29	2,73
	1000	1000	23,82	22,75	19,06	18,20	9,53	9,10	2,86	2,73
	750	750	17,86	22,75	14,29	18,20	7,15	9,10	2,14	2,73
	50	50	1,19	22,75	0,95	18,20	0,48	9,10	0,07	2,73

daN=10 N, daNm=10 Nm

zatížení (daN)			25000		20000		10000		3000	
poměr	zdvihací rychlost mm	vstupní rychlost	Pn kW	Mt daNm	Pn kW	Mt daNm	Pn kW	Mt daNm	Pn kW	Mt daNm
30	500	1500	12,63	8,04	10,11	6,43	5,05	3,22	1,52	0,97
	333	1000	8,42	8,04	6,74	6,43	3,37	3,22	1,01	0,97
	250	750	6,32	8,04	5,05	6,43	2,53	3,22	0,76	0,97
	17	50	0,42	8,04	0,34	6,43	0,07	3,22	0,07	0,97

daN=10 N, daNm=10 Nm

CHS 8

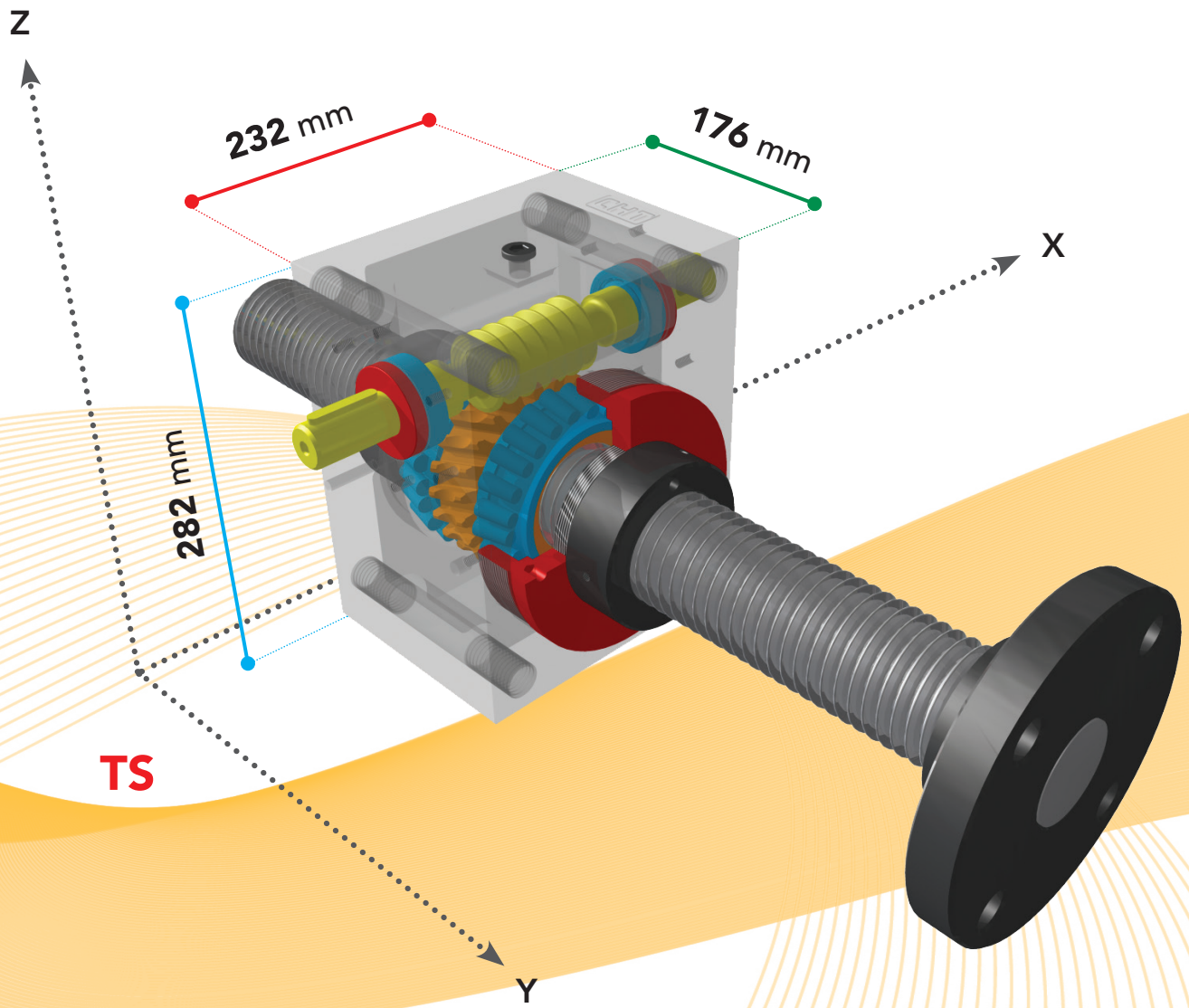

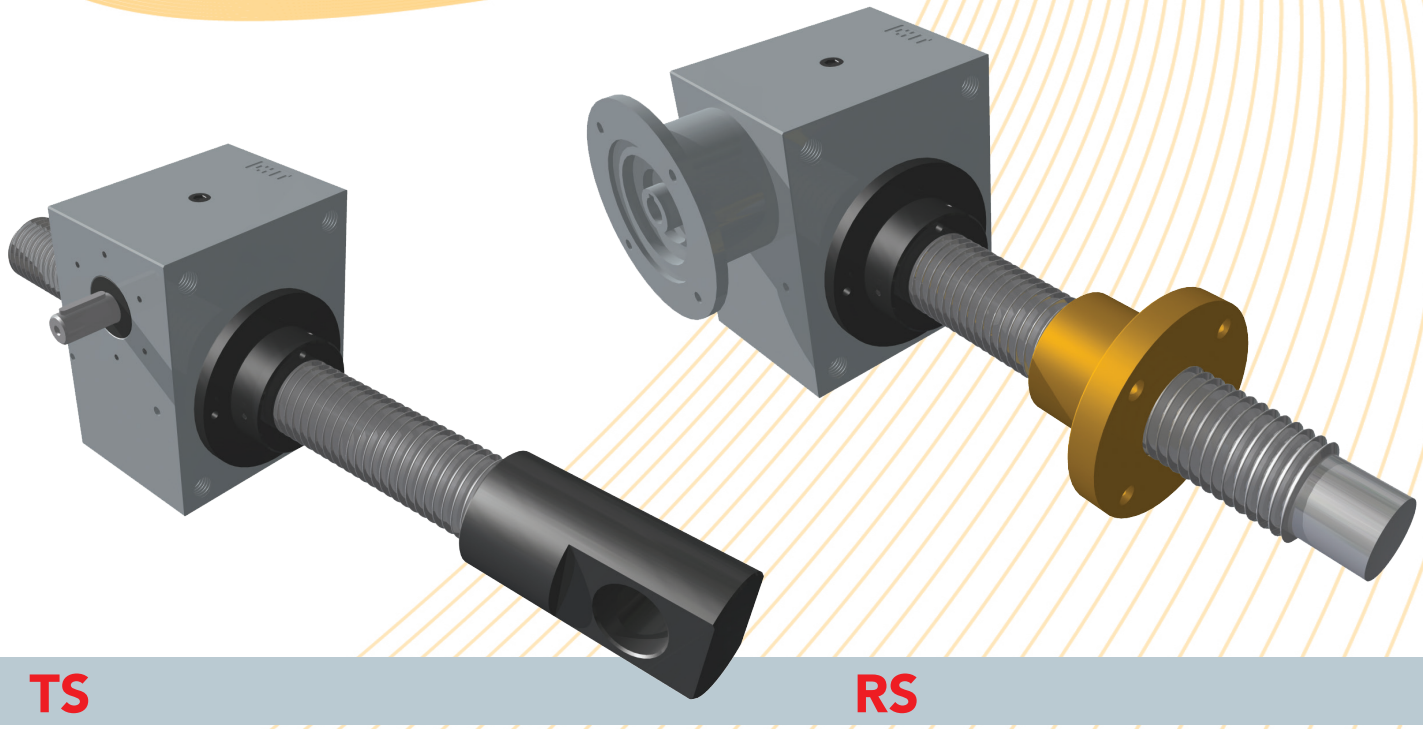

TS RS

SÉRIE **CHS 9 TS**

VÝSUVNÝ ŠROUB

SÉRIE CHS 9 TS - 30000 daN · TPN 90x10

TYP ZDVIŽNÉ PŘEVODOVKY		CHS 9
ZATÍŽENÍ	daN (Kg)	30000
TRAPÉZOVÝ ŠROUB	PRŮMĚR mm STOUPÁNÍ mm	90 10
PŘEVODOVÉ POMĚRY	BĚŽNÁ RYCHLOST NÍZKÁ RYCHLOST	10:1 30:1
ZDVIH NA OTÁČKU HNACÍ HŘÍDELE mm	BĚŽNÁ RYCHLOST NÍZKÁ RYCHLOST	1 0,33
ÚČINNOST	BĚŽNÁ RYCHLOST NÍZKÁ RYCHLOST	18,0 % 12,5 %
HMOTNOST ZVEDÁKU (Kg)		110
HMOTNOST TRAPÉZOVÉHO ŠROUBU X 100 mm (Kg)		4,6
MATERIÁL SKŘÍNĚ PŘEVODOVKY		Fe 510
MNOŽSTVÍ MAZIVA (Kg)		2,3
TYP MAZIVA		AGIP GR MU EP2
PROVOZNÍ TEPLOTA		-5 °C +80 °C

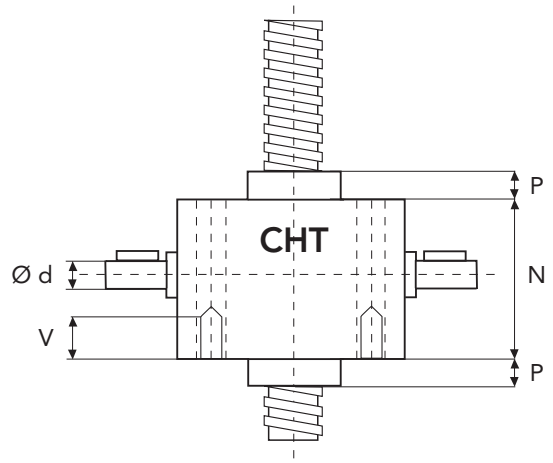

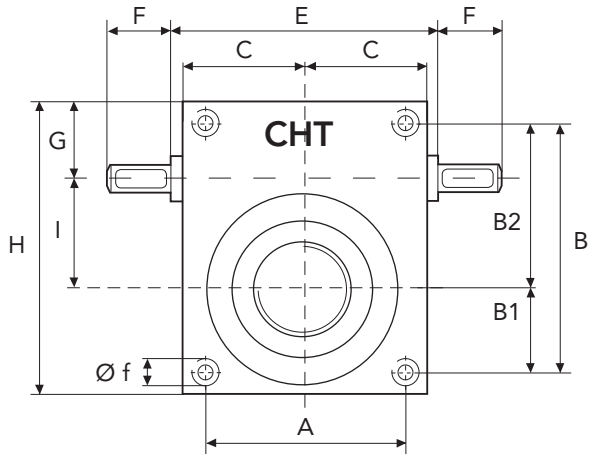

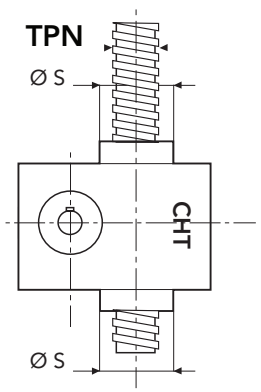

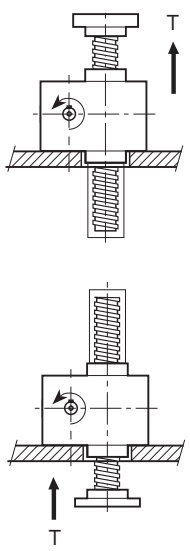

	A	B	B1	B2	C	E	F	G	H
CHS9	200	270	100	170	125		70	85	320
	I	**N**	**P**	**P1**	**V**	**Ø d**	**Ø f**	**Ø s**	**TPN**
CHS9	110	230	50	40	40	40	M30	150	90x10

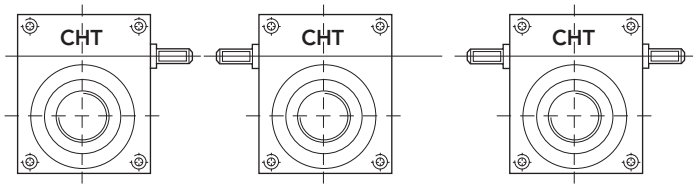

DX SX DE

SÉRIE **CHS 9 RS**

ROTAČNÍ ŠROUB

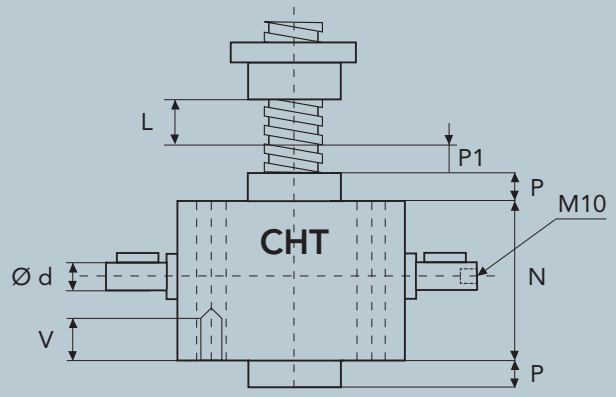

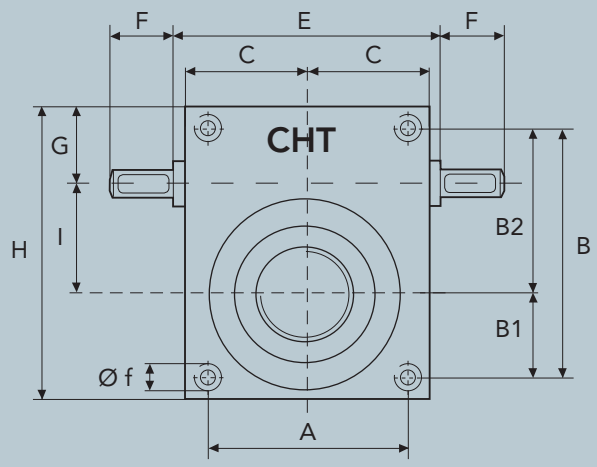

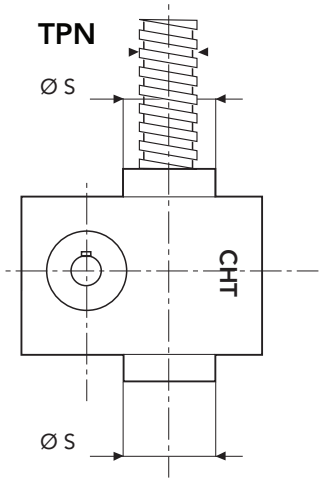

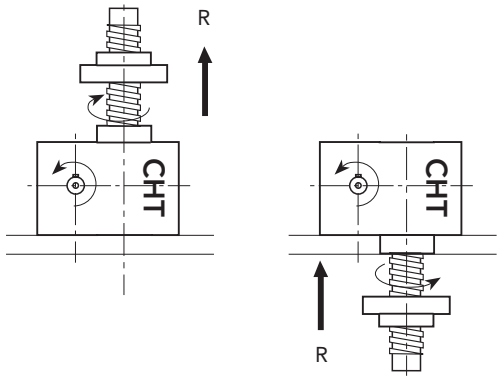

SÉRIE CHS 9 TS - 30000 daN · TPN 90x10

BRONZOVÁ MATICE

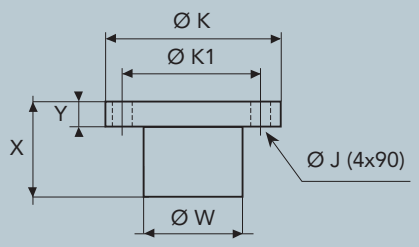

	X	Y	Ø W	Ø K	Ø K1	Ø J
CHS9	135	45	150	230	190	20

ROZMĚRY MOTOROVÝCH PŘÍRUB

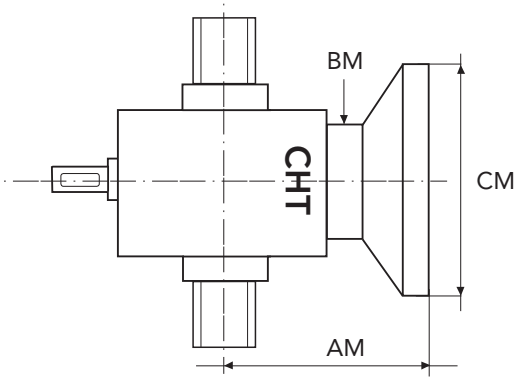

Pro optimální velikost motorové příruby kontaktujte naše technické oddělení.

USPOŘÁDÁNÍ

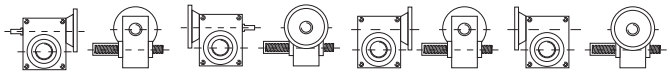

M1 M2 M3 M4

VÝKON ZDVIŽNÉ PŘEVODOVKY **CHS 9**

ZDVIŽNÉ PŘEVODOVKY:
- s výsuvným šroubem TS
- s rotačním šroubem a maticí RS
- s kuličkovým šroubem

Obraťte se s dotazem na naše technické oddělení

zatížení (daN)			30000		20000		10000		5000	
poměr	zdvihací rychlost mm	vstupní rychlost	Pn kW	Mt daNm	Pn kW	Mt daNm	Pn kW	Mt daNm	Pn kW	Mt daNm
10	1500	1500	41,68	26,54	27,79	17,69	13,89	8,85	6,95	4,42
	1000	1000	27,79	26,54	18,53	17,69	9,26	8,85	4,63	4,42
	750	750	20,84	26,54	13,89	17,69	6,95	8,85	3,47	4,42
	50	50	1,39	26,54	0,93	17,69	0,46	8,85	0,07	4,42

daN=10 N, daNm=10 Nm

zatížení (daN)			30000		20000		10000		3000	
poměr	zdvihací rychlost mm	vstupní rychlost	Pn kW	Mt daNm	Pn kW	Mt daNm	Pn kW	Mt daNm	Pn kW	Mt daNm
30	500	1500	20,01	12,74	13,34	8,49	6,67	4,25	3,33	2,12
	333	1000	13,34	12,74	8,89	8,49	4,45	4,25	2,22	2,12
	250	750	10,00	12,74	6,67	8,49	3,33	4,25	1,67	2,12
	17	50	0,67	12,74	0,44	8,49	0,07	4,25	0,07	2,12

daN=10 N, daNm=10 Nm

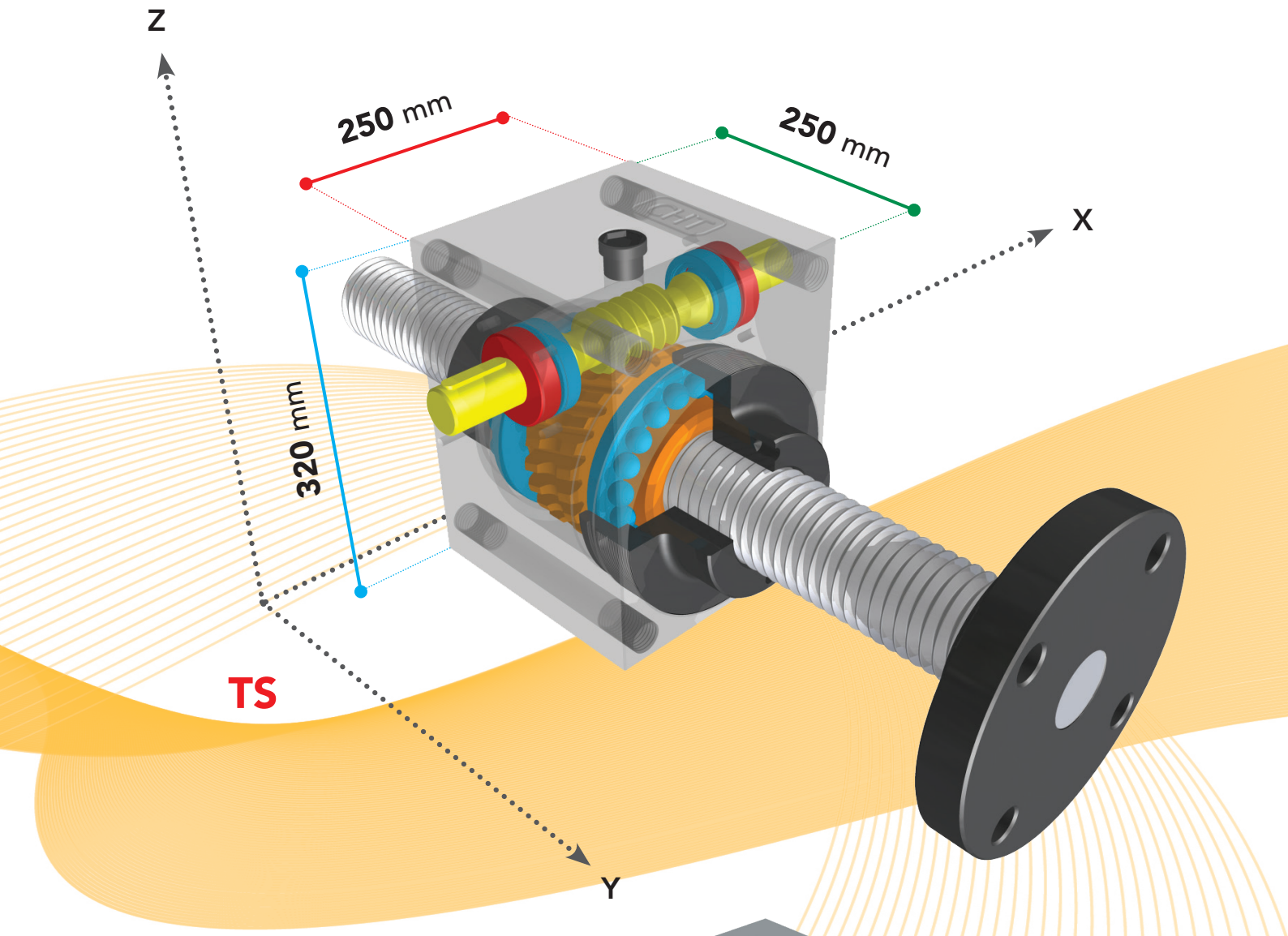

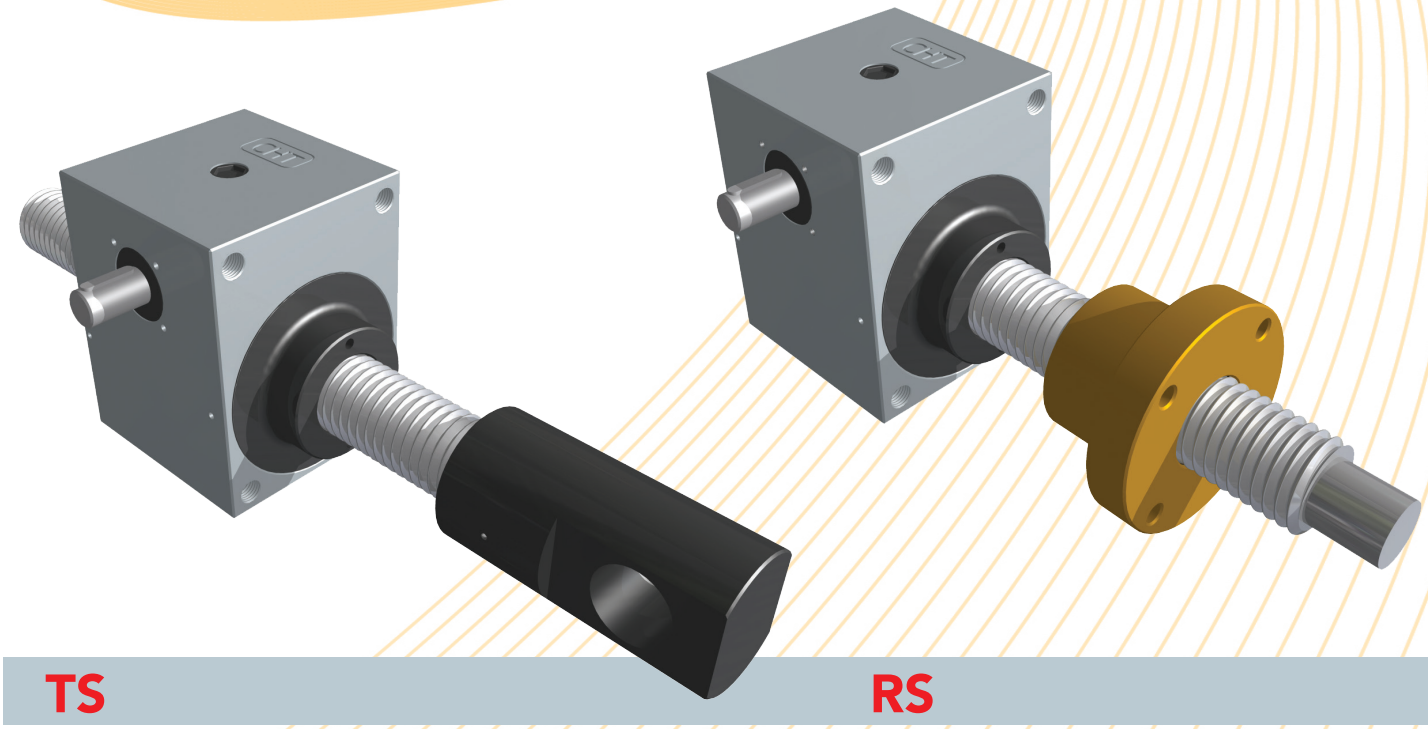

TS RS

SÉRIE **CHS 10 TS**

VÝSUVNÝ ŠROUB

SÉRIE CHS 10 TS - 40000 daN · TPN 100x12

TYP ZDVIŽNÉ PŘEVODOVKY		CHS 10
ZATÍŽENÍ	daN (Kg)	40000
TRAPÉZOVÝ ŠROUB	PRŮMĚR mm STOUPÁNÍ mm	100 12
PŘEVODOVÉ POMĚRY	BĚŽNÁ RYCHLOST NÍZKÁ RYCHLOST	10:1 30:1
ZDVIH NA OTÁČKU HNACÍ HŘÍDELE mm	BĚŽNÁ RYCHLOST NÍZKÁ RYCHLOST	1,2 0,4
ÚČINNOST	BĚŽNÁ RYCHLOST NÍZKÁ RYCHLOST	18,0 % 12,5 %
HMOTNOST ZVEDÁKU (Kg)		180
HMOTNOST TRAPÉZOVÉHO ŠROUBU X 100 mm (Kg)		5,6
MATERIÁL SKŘÍNĚ PŘEVODOVKY		Fe 510
MNOŽSTVÍ MAZIVA (Kg)		4
TYP MAZIVA		AGIP GR MU EP2
PROVOZNÍ TEPLOTA		-5 °C +80 °C

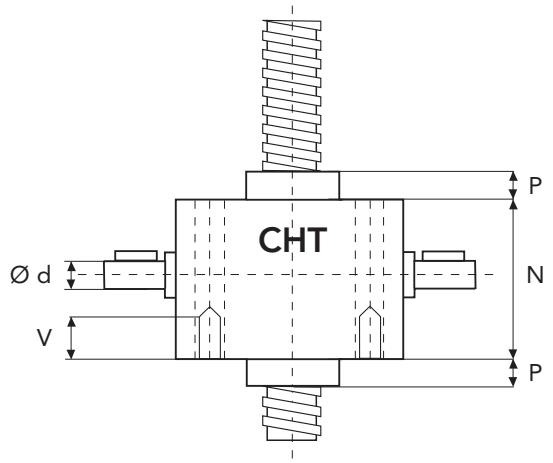

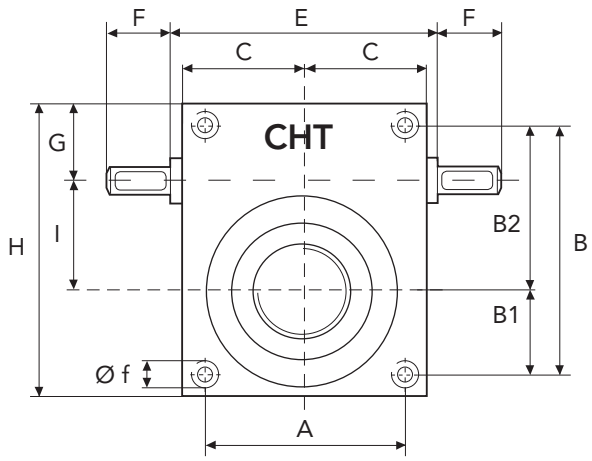

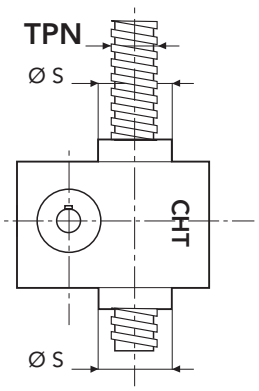

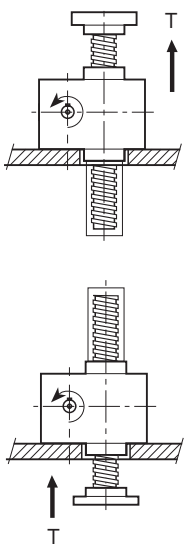

	A	B	B1	B2	C	E	F	G	H
CHS10	230	355	135	220	160	-	85	105	405
	I	**N**	**P**	**P1**	**V**	**Ø d**	**Ø f**	**Ø s**	**TPN**
CHS10	140	270	50	40	45	55	M30	210	100x12

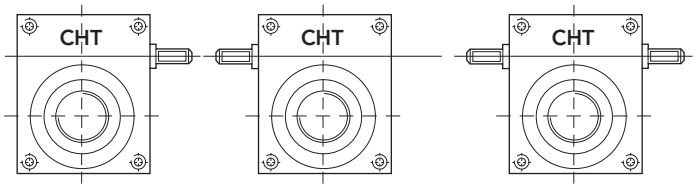

DX SX DE

SÉRIE **CHS 10 RS** — ROTAČNÍ ŠROUB

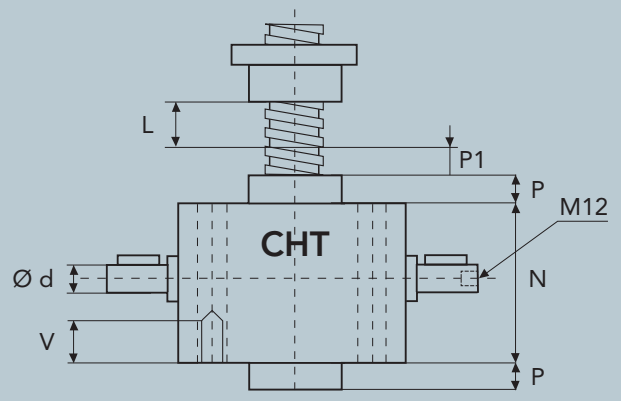

L (C)= ZDVIH

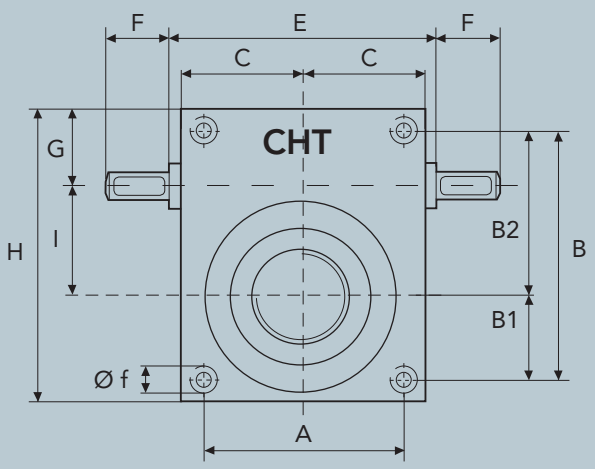

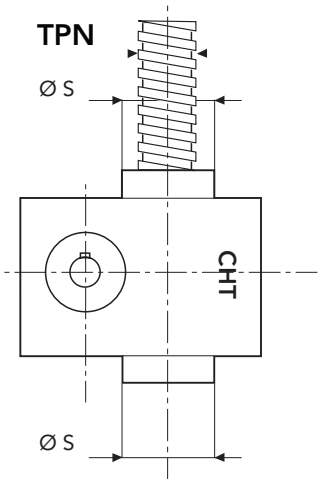

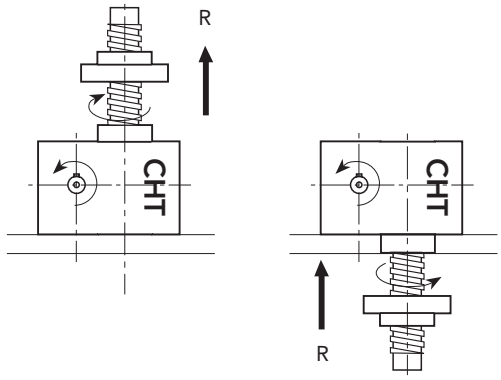

SÉRIE CHS 10 TS - 40000 daN · TPN 100x12

BRONZOVÁ MATICE

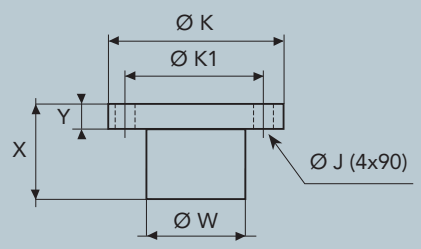

	X	Y	Ø W	Ø K	Ø K1	Ø J
CHS10	135	45	150	230	190	20

ROZMĚRY MOTOROVÝCH PŘÍRUB

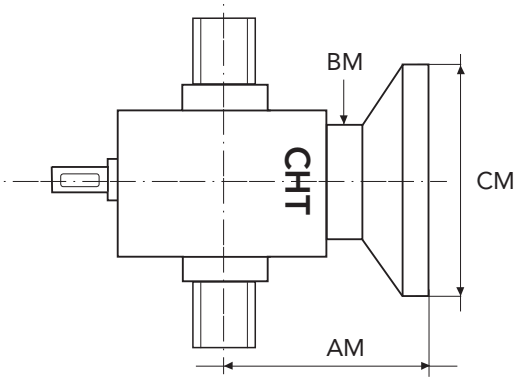

Pro optimální velikost motorové příruby kontaktujte naše technické oddělení.

USPOŘÁDÁNÍ

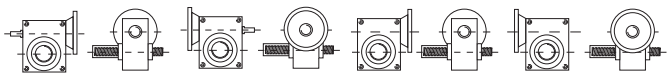

VÝKON ZDVIŽNÉ PŘEVODOVKY **CHS 10**

ZDVIŽNÉ PŘEVODOVKY:
- s výsuvným šroubem TS
- s rotačním šroubem a maticí RS
- s kuličkovým šroubem

Obraťte se s dotazem na naše technické oddělení

zatížení (daN)			40000		30000		15000		5000	
poměr	zdvihací rychlost mm	vstupní rychlost	Pn kW	Mt daNm	Pn kW	Mt daNm	Pn kW	Mt daNm	Pn kW	Mt daNm
10	1800	1500	66,70	42,46	50,02	31,85	25,01	15,92	8,34	5,31
	1200	1000	44,46	42,46	33,35	31,85	16,67	15,92	5,56	5,31
	900	750	33,35	42,46	25,01	31,85	12,51	15,92	4,17	5,31
	60	50	2,22	42,46	1,67	31,85	0,83	15,92	1,07	5,31

daN=10 N, daNm=10 Nm

zatížení (daN)			40000		30000		15000		5000	
poměr	zdvihací rychlost mm	vstupní rychlost	Pn kW	Mt daNm	Pn kW	Mt daNm	Pn kW	Mt daNm	Pn kW	Mt daNm
30	600	1500	32,01	20,38	24,01	15,29	12,01	7,64	4,00	2,55
	400	1000	21,34	20,38	16,01	15,29	8,00	7,64	2,67	2,55
	300	750	16,01	20,38	12,01	15,29	6,00	7,64	2,00	2,55
	20	50	1,07	20,38	0,80	15,29	1,07	7,64	1,07	2,55

daN=10 N, daNm=10 Nm

CHS 10

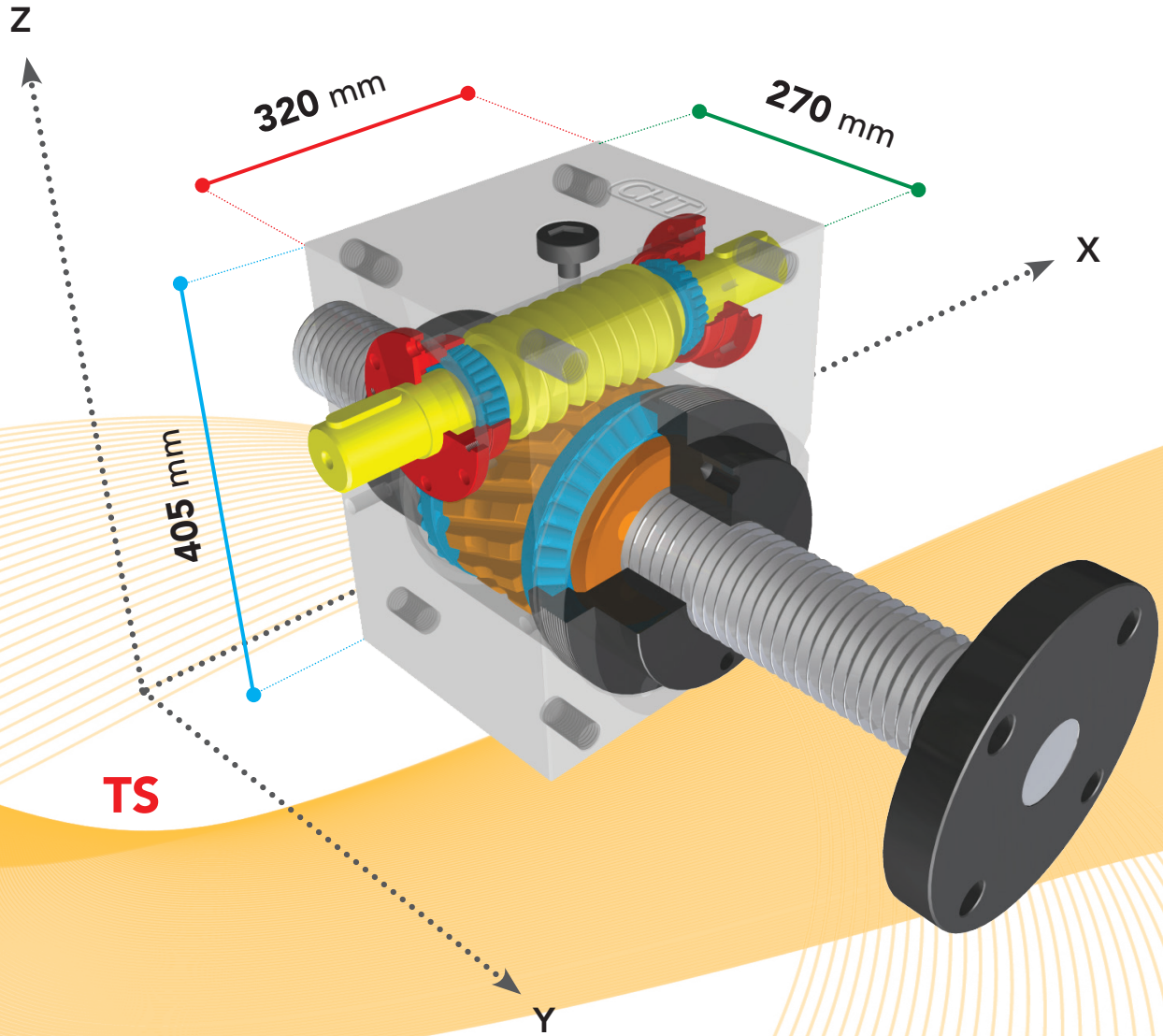

TS

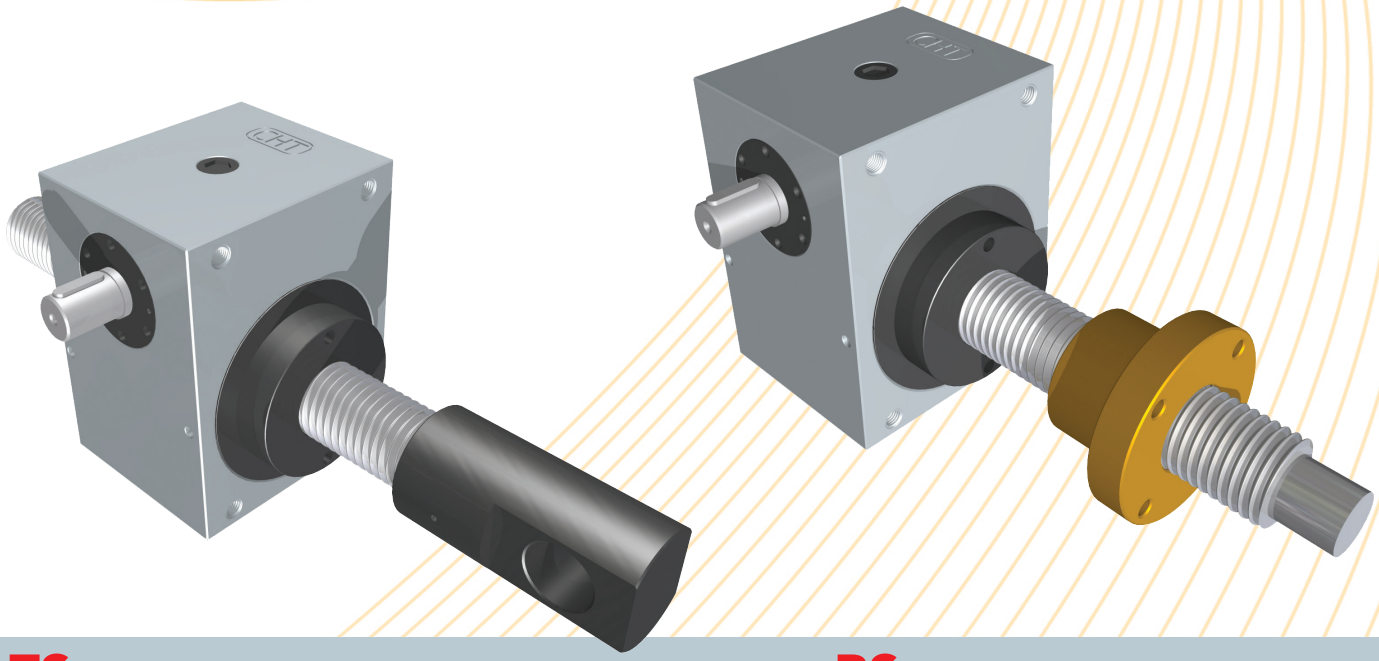

TS RS

SÉRIE **CHS 12 TS**

VÝSUVNÝ ŠROUB

SÉRIE CHS 12 TS - 60000 daN · TPN 120x14

TYP ZDVIŽNÉ PŘEVODOVKY		CHS 12
ZATÍŽENÍ	daN (Kg)	60000
TRAPÉZOVÝ ŠROUB	PRŮMĚR mm STOUPÁNÍ mm	120 14
PŘEVODOVÉ POMĚRY	BĚŽNÁ RYCHLOST NÍZKÁ RYCHLOST	10:1 30:1
ZDVIH NA OTÁČKU HNACÍ HŘÍDELE mm	BĚŽNÁ RYCHLOST NÍZKÁ RYCHLOST	1,4 0,47
ÚČINNOST	BĚŽNÁ RYCHLOST NÍZKÁ RYCHLOST	17,0 % 11,5 %
HMOTNOST ZVEDÁKU (Kg)		180
HMOTNOST TRAPÉZOVÉHO ŠROUBU X 100 mm (Kg)		8,1
MATERIÁL SKŘÍNĚ PŘEVODOVKY		Fe 510
MNOŽSTVÍ MAZIVA (Kg)		4
TYP MAZIVA		AGIP GR MU EP2
PROVOZNÍ TEPLOTA		-5 °C +80 °C

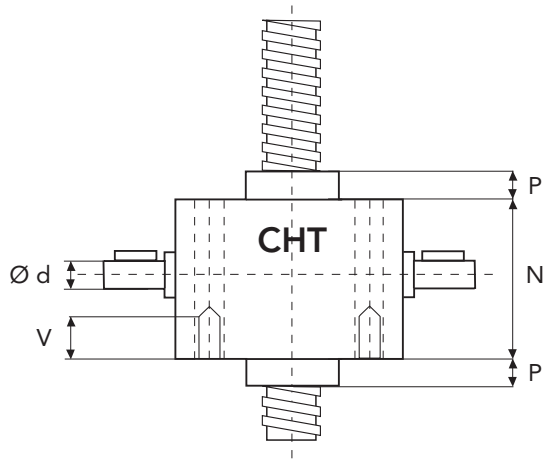

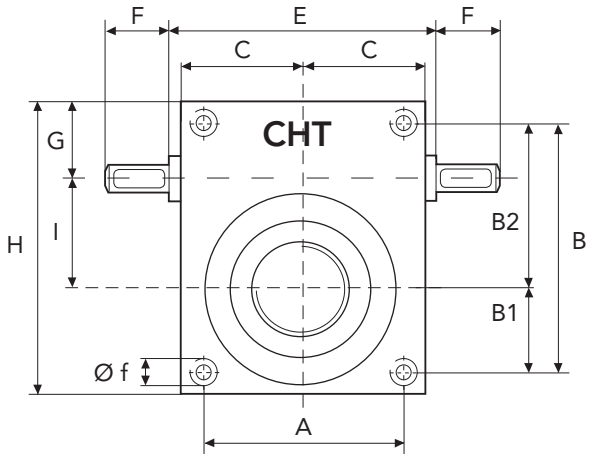

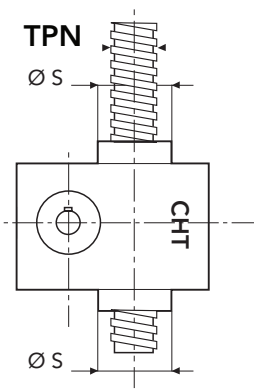

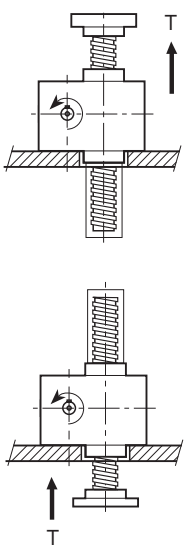

	A	B	B1	B2	C	E	F	G	H
CHS12	230	355	135	220	160	-	85	105	405
	I	N	P	P1	V	Ø d	Ø f	Ø s	TPN
CHS12	140	270	50	40	45	55	M30	210	120x14

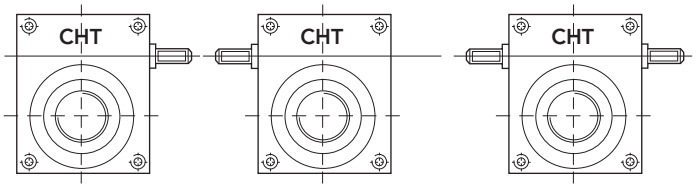

DX SX DE

SÉRIE **CHS 12 RS**

ROTAČNÍ ŠROUB

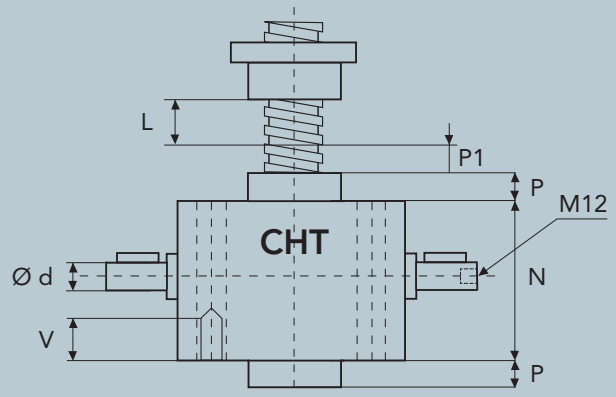

L (C)= ZDVIH

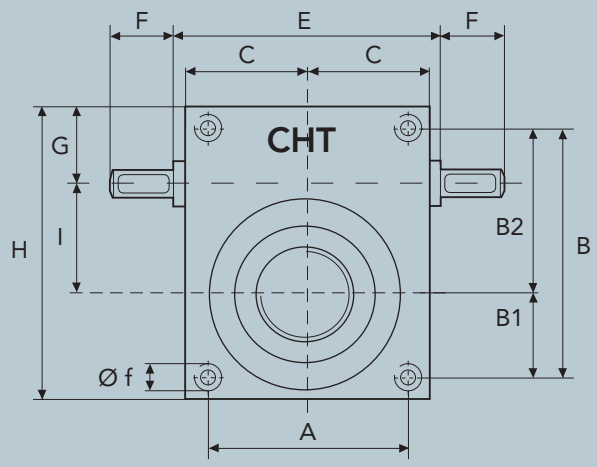

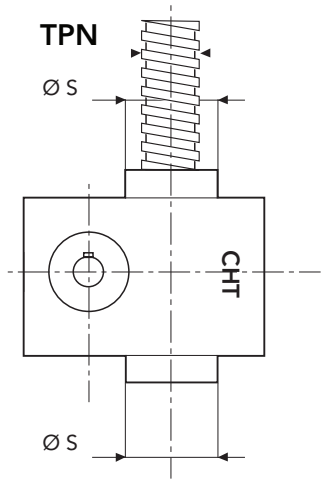

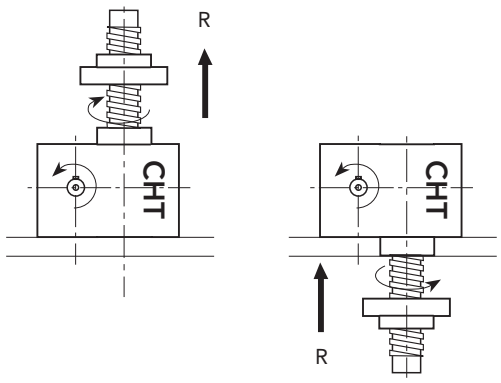

SÉRIE CHS 12 TS - 60000 daN · TPN 120x14

BRONZOVÁ MATICE

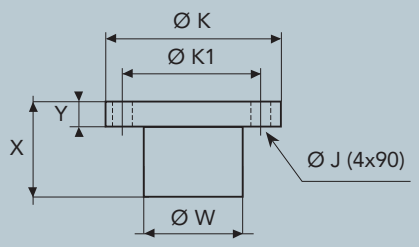

	X	Y	Ø W	Ø K	Ø K1	Ø J
CHS12	160	55	180	280	235	25

ROZMĚRY MOTOROVÝCH PŘÍRUB

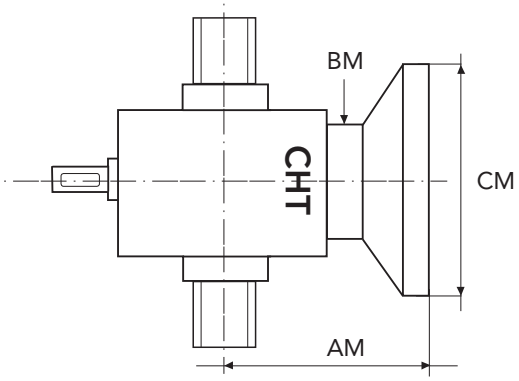

Pro optimální velikost motorové příruby kontaktujte naše technické oddělení.

USPOŘÁDÁNÍ

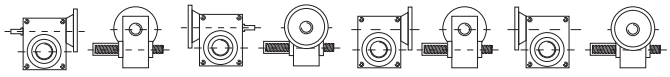

M1 M2 M3 M4

VÝKON ZDVIŽNÉ PŘEVODOVKY **CHS 12**

ZDVIŽNÉ PŘEVODOVKY:
- s výsuvným šroubem TS
- s rotačním šroubem a maticí RS
- s kuličkovým šroubem

Obraťte se s dotazem na naše technické oddělení

zatížení (daN)			60000		40000		20000		10000	
poměr	zdvihací rychlost mm	vstupní rychlost	Pn kW	Mt daNm	Pn kW	Mt daNm	Pn kW	Mt daNm	Pn kW	Mt daNm
10	2100	1500	123,58	76,68	82,39	52,45	41,19	26,23	20,60	13,11
	1400	1000	82,39	76,68	54,93	52,45	27,46	26,23	13,73	13,11
	1050	750	61,79	76,68	41,19	52,45	20,60	26,23	10,30	13,11
	70	50	4,12	76,68	2,75	52,45	1,37	26,23	1,07	13,11

daN=10 N, daNm=10 Nm

zatížení (daN)			60000		40000		20000		10000	
poměr	zdvihací rychlost mm	vstupní rychlost	Pn kW	Mt daNm	Pn kW	Mt daNm	Pn kW	Mt daNm	Pn kW	Mt daNm
30	700	1500	60,90	38,77	40,60	25,85	20,30	12,92	10,15	6,46
	467	1000	40,60	38,77	27,06	25,85	13,53	12,92	6,77	6,46
	350	750	30,45	38,77	20,30	25,85	10,15	12,92	5,07	6,46
	23	50	2,03	38,77	1,35	25,85	1,07	12,92	1,07	6,46

daN=10 N, daNm=10 Nm

CHS 12

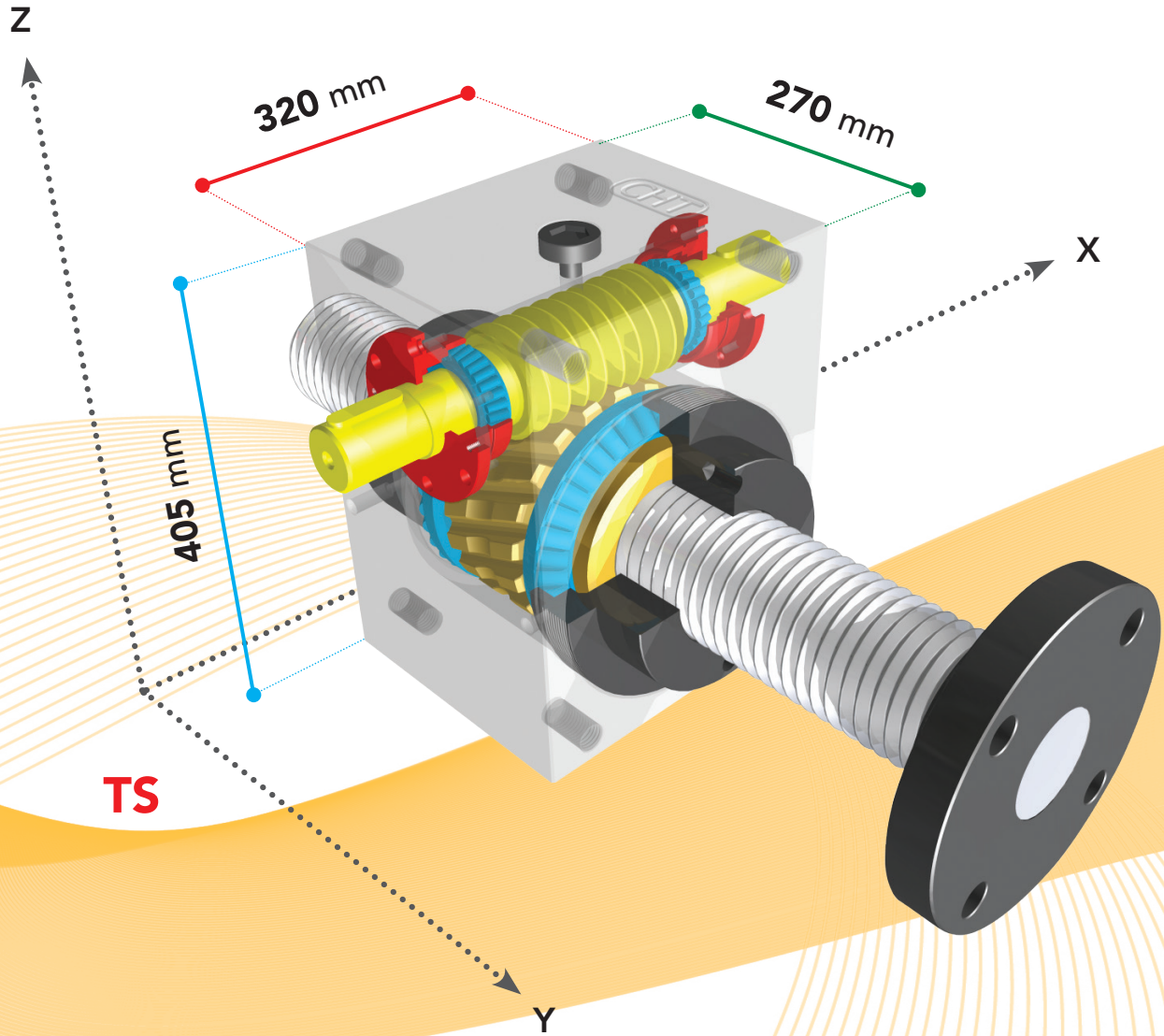

TS

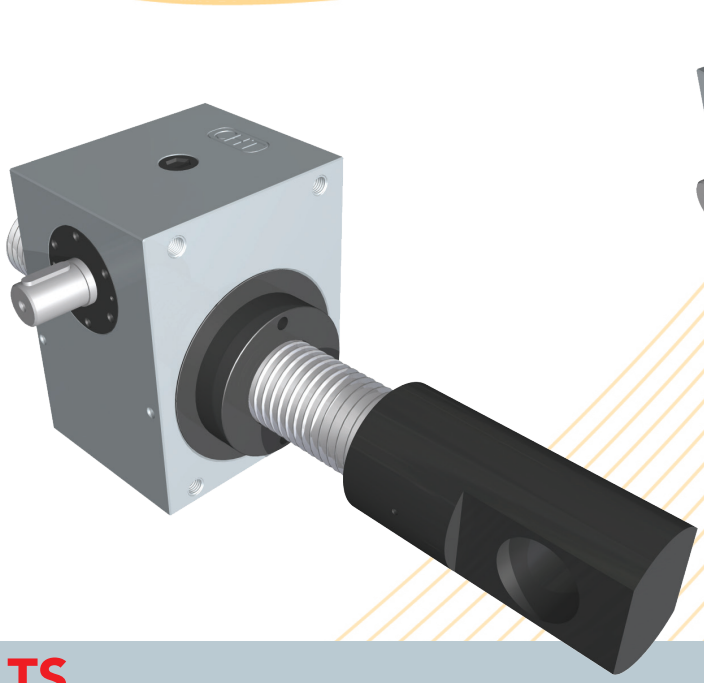

TS

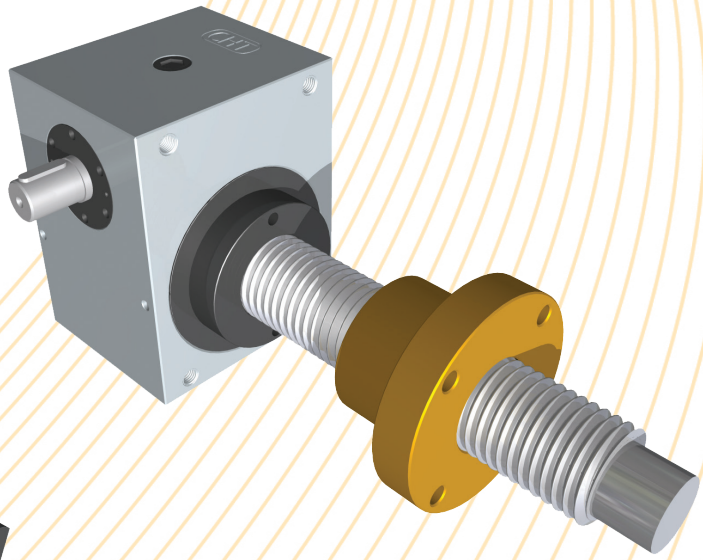

RS

SÉRIE **CHS 14 TS**

VÝSUVNÝ ŠROUB

SÉRIE CHS 14 TS - 80000 daN · TPN 140x14

TYP ZDVIŽNÉ PŘEVODOVKY		CHS 14
ZATÍŽENÍ	daN (Kg)	80000
TRAPÉZOVÝ ŠROUB	PRŮMĚR mm STOUPÁNÍ mm	140 14
PŘEVODOVÉ POMĚRY	BĚŽNÁ RYCHLOST NÍZKÁ RYCHLOST	12:1 36:1
ZDVIH NA OTÁČKU HNACÍ HŘÍDELE mm	BĚŽNÁ RYCHLOST NÍZKÁ RYCHLOST	1,16 0,38
ÚČINNOST	BĚŽNÁ RYCHLOST NÍZKÁ RYCHLOST	16,0 % 10,0 %
HMOTNOST ZVEDÁKU (Kg)		550
HMOTNOST TRAPÉZOVÉHO ŠROUBU X 100 mm (Kg)		8,1
MATERIÁL SKŘÍNĚ PŘEVODOVKY		Fe 510
MNOŽSTVÍ MAZIVA (Kg)		14
TYP MAZIVA		AGIP GR MU EP2
PROVOZNÍ TEPLOTA		-5 °C +80 °C

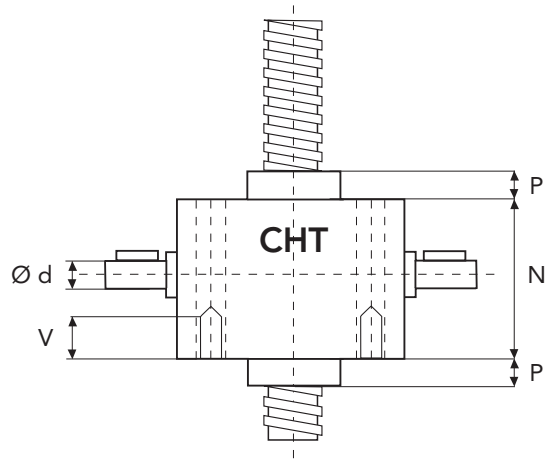

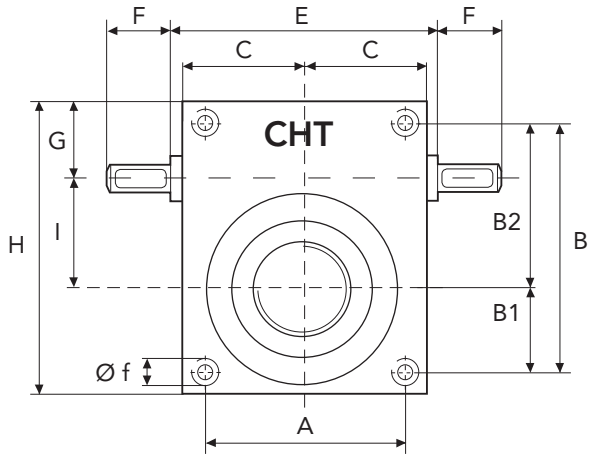

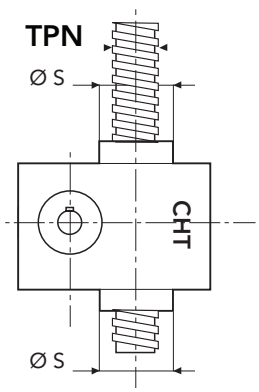

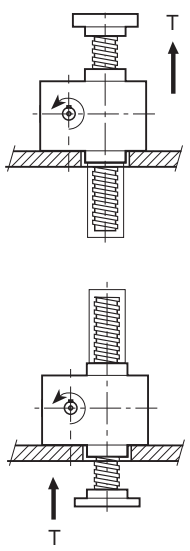

	A	B	B1	B2	C	E	F	G	H
CHS14	360	510	190	320	250		140	160	590
	I	N	P	P1	V	Ø d	Ø f	Ø s	TPN
CHS14	200	370	60	50	110	70	M56	300	140x14

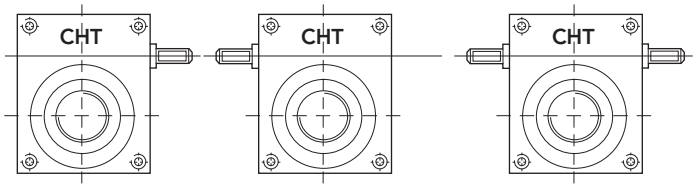

DX SX DE

SÉRIE **CHS 14 RS**

ROTAČNÍ ŠROUB

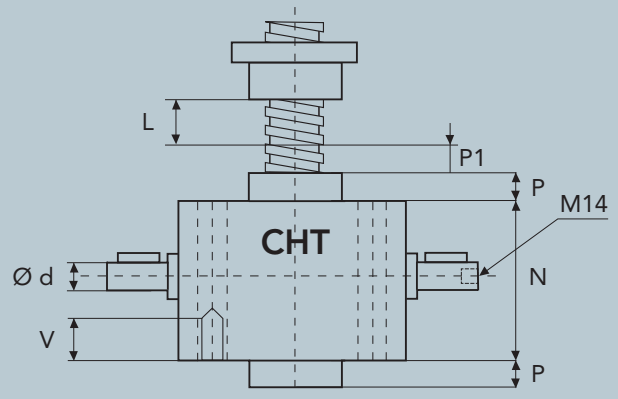

L (C)= ZDVIH

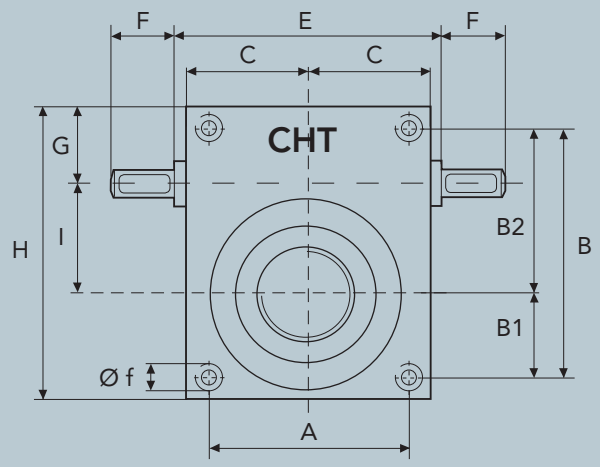

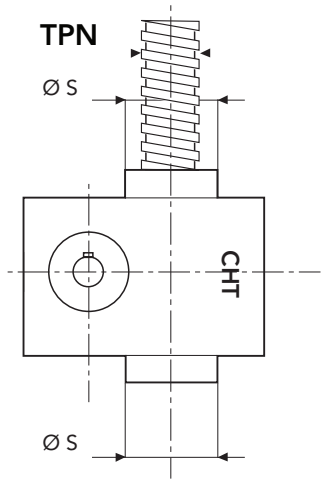

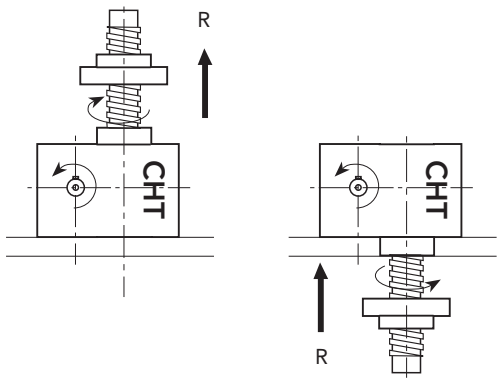

SÉRIE CHS 14 TS - 80000 daN · TPN 140x14

BRONZOVÁ MATICE

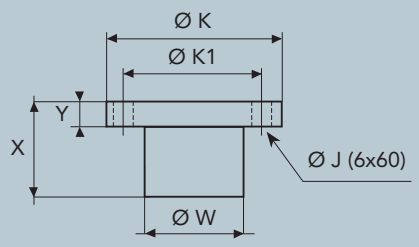

	X	Y	Ø W	Ø K	Ø K1	Ø J
CHS14	250	80	210	320	270	25

ROZMĚRY MOTOROVÝCH PŘÍRUB

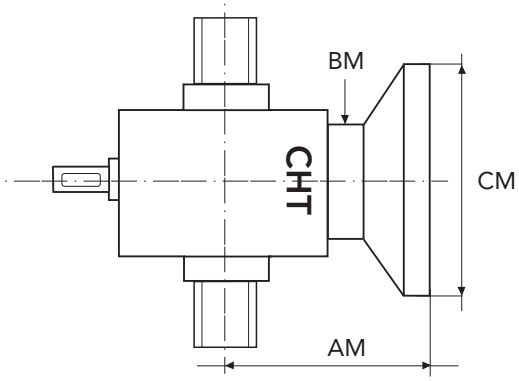

Pro optimální velikost motorové příruby kontaktujte naše technické oddělení.

USPOŘÁDÁNÍ

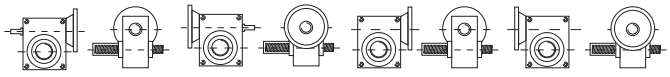

M1 M2 M3 M4

VÝKON ZDVIŽNÉ PŘEVODOVKY **CHS 14**

ZDVIŽNÉ PŘEVODOVKY:
- s výsuvným šroubem TS
- s rotačním šroubem a maticí RS
- s kuličkovým šroubem

Obraťte se s dotazem na naše technické oddělení

zatížení (daN)			80000		60000		30000		10000	
poměr	zdvihací rychlost mm	vstupní rychlost	Pn kW	Mt daNm	Pn kW	Mt daNm	Pn kW	Mt daNm	Pn kW	Mt daNm
12	2100	1500	145,90	92,89	109,42	69,67	54,71	34,83	18,24	11,61
	1400	1000	97,26	92,89	72,95	69,67	36,47	34,83	12,16	11,61
	1050	750	72,95	92,89	54,71	69,67	27,36	34,83	9,12	11,61
	70	50	4,86	92,89	13,65	69,67	1,82	34,83	1,07	11,61

daN=10 N, daNm=10 Nm

zatížení (daN)			80000		60000		30000		10000	
poměr	zdvihací rychlost mm	vstupní rychlost	Pn kW	Mt daNm	Pn kW	Mt daNm	Pn kW	Mt daNm	Pn kW	Mt daNm
36	1500	1500	77,81	49,54	58,36	37,15	29,18	18,58	9,73	6,19
	1000	1000	51,87	49,54	38,91	37,15	19,45	18,58	6,48	6,19
	750	750	38,91	49,54	29,18	37,15	14,59	18,58	4,86	6,19
	50	50	2,59	49,54	1,95	37,15	1,07	18,58	1,07	6,19

daN=10 N, daNm=10 Nm

CHS 14

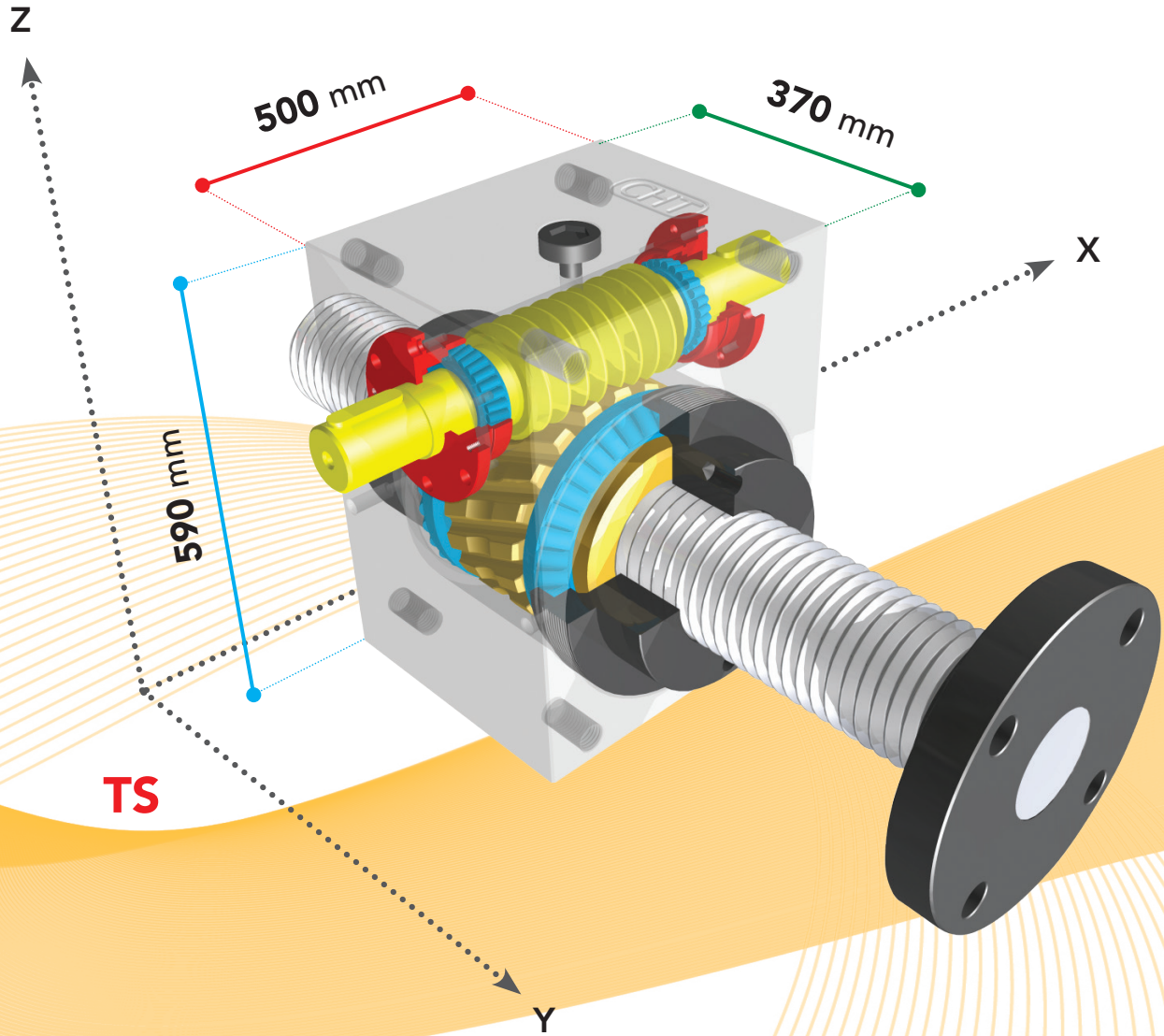

TS

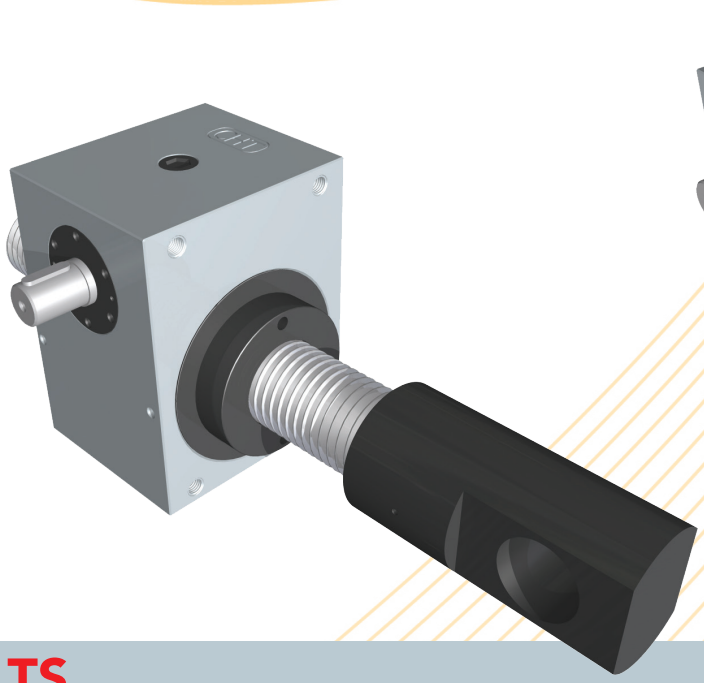

TS

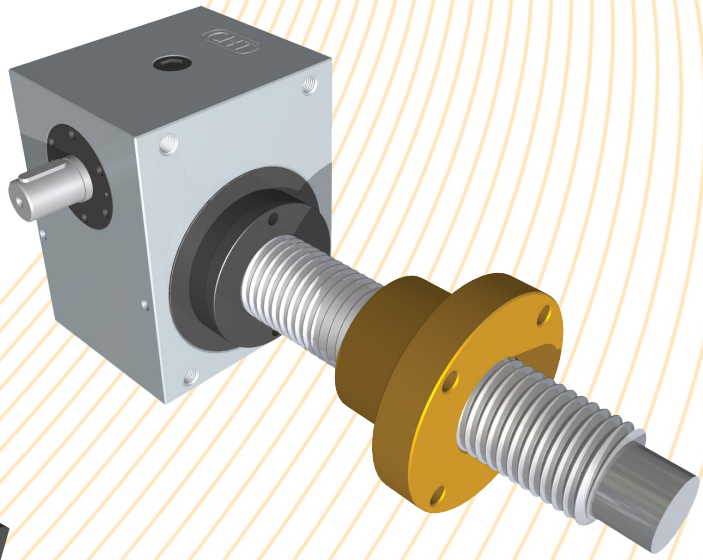

RS

SÉRIE **CHS 16 TS**

VÝSUVNÝ ŠROUB

SÉRIE CHS 16 TS - 100,000 daN · TPN 160x16

TYP ZDVIŽNÉ PŘEVODOVKY		CHS 16
ZATÍŽENÍ	daN (Kg)	100000
TRAPÉZOVÝ ŠROUB	PRŮMĚR mm PRŮMĚR mm	160 16
PŘEVODOVÉ POMĚRY	BĚŽNÁ RYCHLOST NÍZKÁ RYCHLOST	12:1 36:1
ZDVIH NA OTÁČKU HNACÍ HŘÍDELE mm	BĚŽNÁ RYCHLOST NÍZKÁ RYCHLOST	1,33 0,44
ÚČINNOST	BĚŽNÁ RYCHLOST NÍZKÁ RYCHLOST	15,0 % 9,0 %
HMOTNOST ZVEDÁKU (Kg)		550
HMOTNOST TRAPÉZOVÉHO ŠROUBU X 100 mm (Kg)		14
MATERIÁL SKŘÍNĚ PŘEVODOVKY		Fe 510
MNOŽSTVÍ MAZIVA (Kg)		14
TYP MAZIVA		AGIP GR MU EP2
PROVOZNÍ TEPLOTA		-5 °C +80 °C

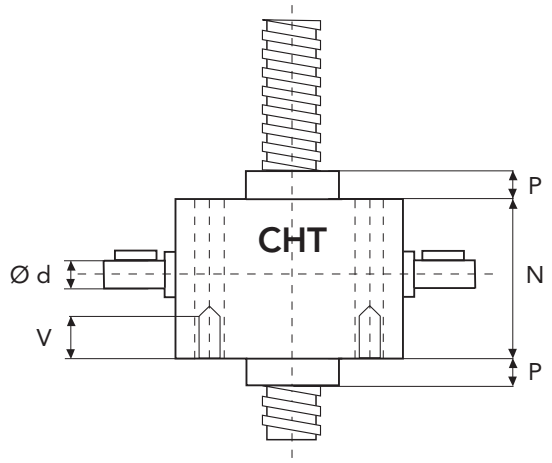

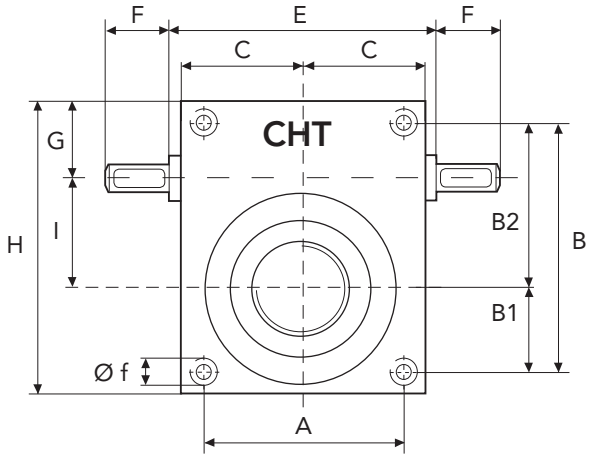

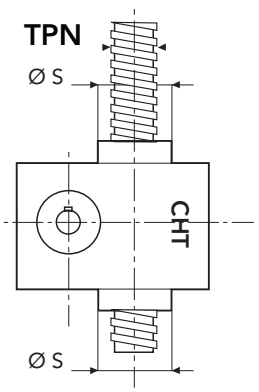

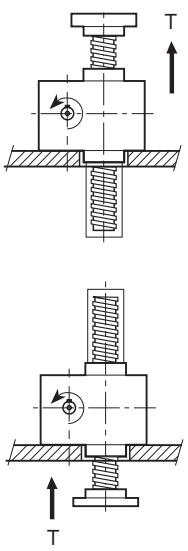

	A	B	B1	B2	C	E	F	G	H
CHS16	360	510	190	320	250	-	140	160	590
	I	N	P	P1	V	Ø d	Ø f	Ø s	TPN
CHS16	200	370	60	50	110	70	M56	300	160x16

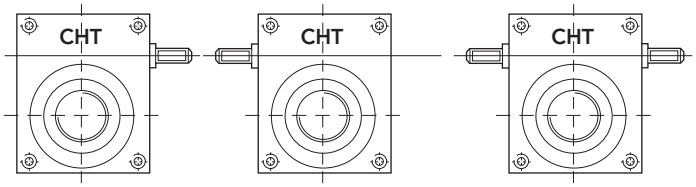

DX SX DE

SÉRIE **CHS 16 RS** — ROTAČNÍ ŠROUB

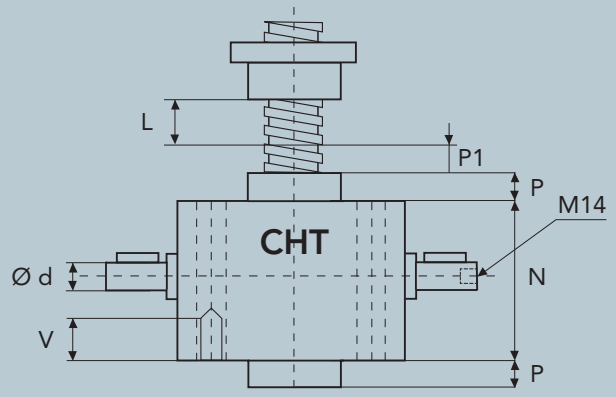

L (C) = ZDVIH

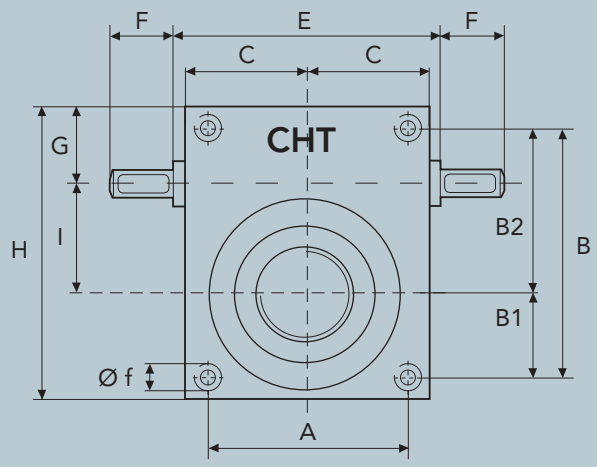

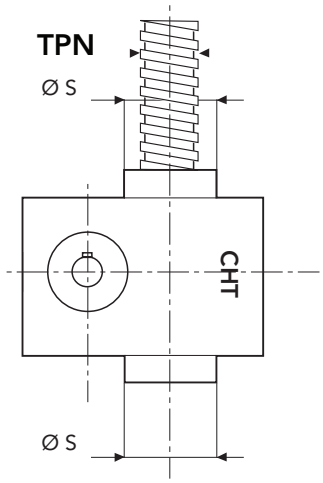

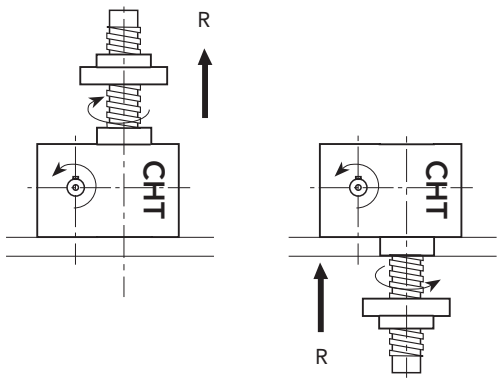

SÉRIE CHS 16 TS - 100,000 daN · TPN 160x16

BRONZOVÁ MATICE

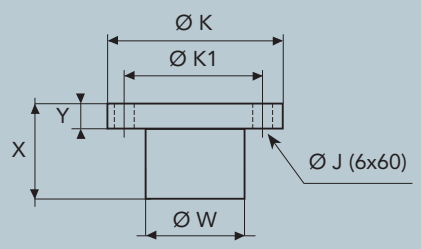

	X	Y	Ø W	Ø K	Ø K1	Ø J
CHS16	250	80	210	320	270	25

ROZMĚRY MOTOROVÝCH PŘÍRUB

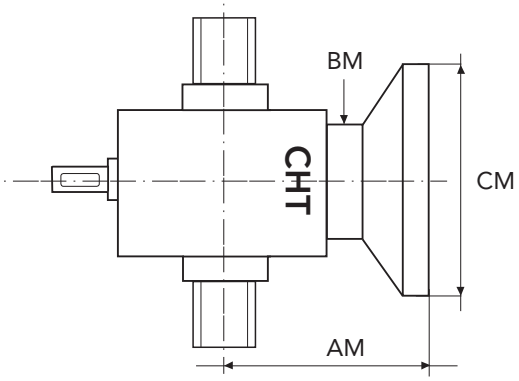

Pro optimální velikost motorové příruby kontaktujte naše technické oddělení.

USPOŘÁDÁNÍ

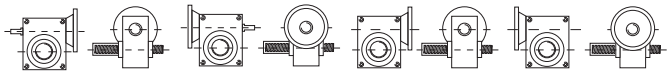

M1 M2 M3 M4

VÝKON ZDVIŽNÉ PŘEVODOVKY **CHS 16**

ZDVIŽNÉ PŘEVODOVKY:
- s výsuvným šroubem TS
- s rotačním šroubem a maticí RS
- s kuličkovým šroubem

Obraťte se s dotazem na naše technické oddělení

zatížení (daN)			100000		80000		40000		10000	
poměr	zdvihací rychlost mm	vstupní rychlost	Pn kW	Mt daNm	Pn kW	Mt daNm	Pn kW	Mt daNm	Pn kW	Mt daNm
12	2400	1500	222,32	141,54	177,85	113,23	88,93	56,62	22,23	14,15
	1600	1000	148,21	141,54	118,57	113,23	59,28	56,62	14,82	14,15
	1200	750	111,16	141,54	88,93	113,23	44,46	56,62	11,12	14,15
	80	50	7,41	141,54	5,93	113,23	2,96	56,62	1,07	14,15

daN=10 N, daNm=10 Nm

zatížení (daN)			100000		80000		40000		10000	
poměr	zdvihací rychlost mm	vstupní rychlost	Pn kW	Mt daNm	Pn kW	Mt daNm	Pn kW	Mt daNm	Pn kW	Mt daNm
36	800	1500	123,51	78,63	98,81	62,91	49,40	31,45	12,35	7,86
	533	1000	82,34	78,63	65,87	62,91	32,94	31,45	8,23	7,86
	400	750	61,76	78,63	49,40	62,91	24,70	31,45	6,18	7,86
	27	50	4,12	78,63	3,29	62,91	1,07	31,45	1,07	7,86

daN=10 N, daNm=10 Nm

CHS 16

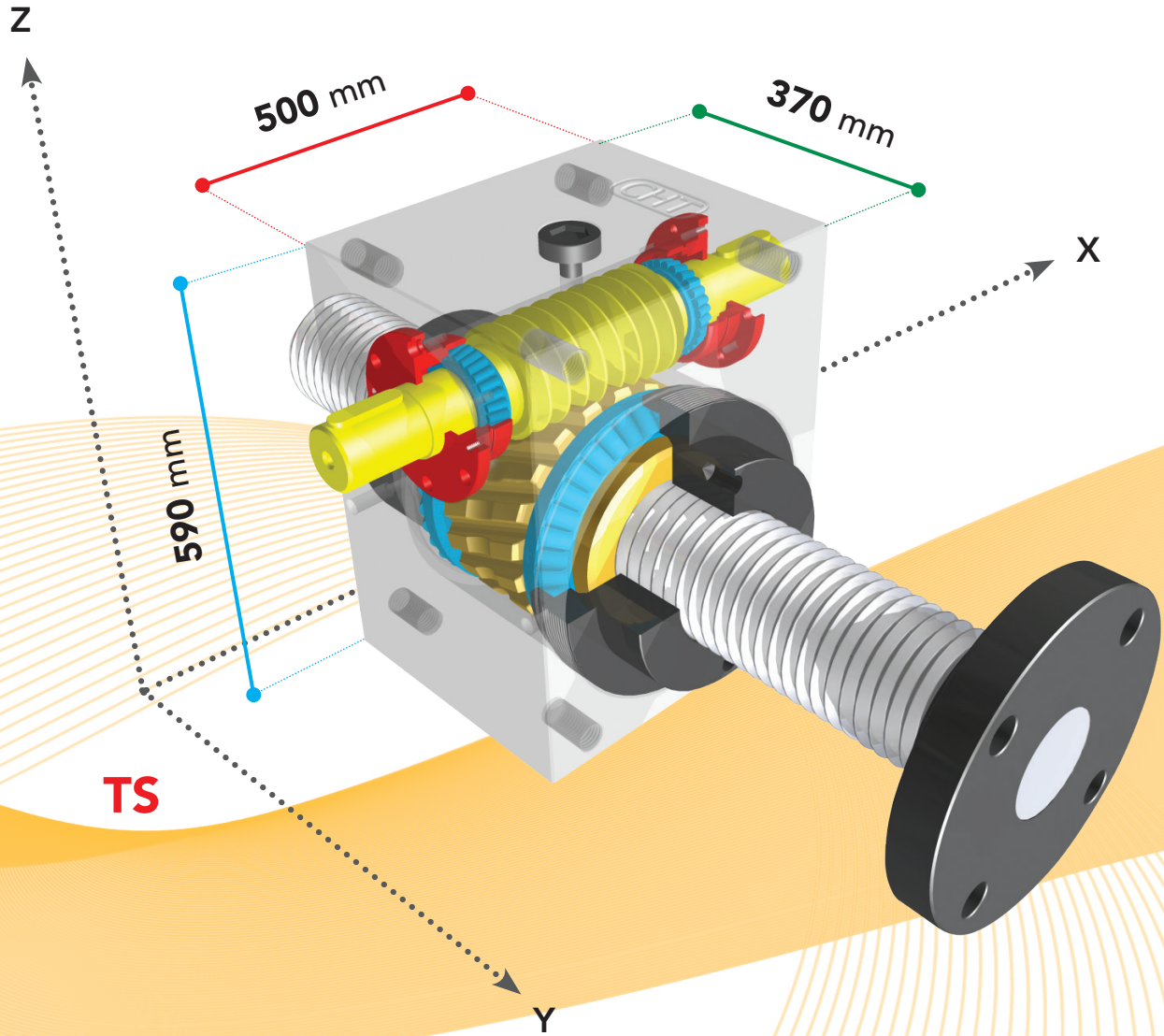

TS

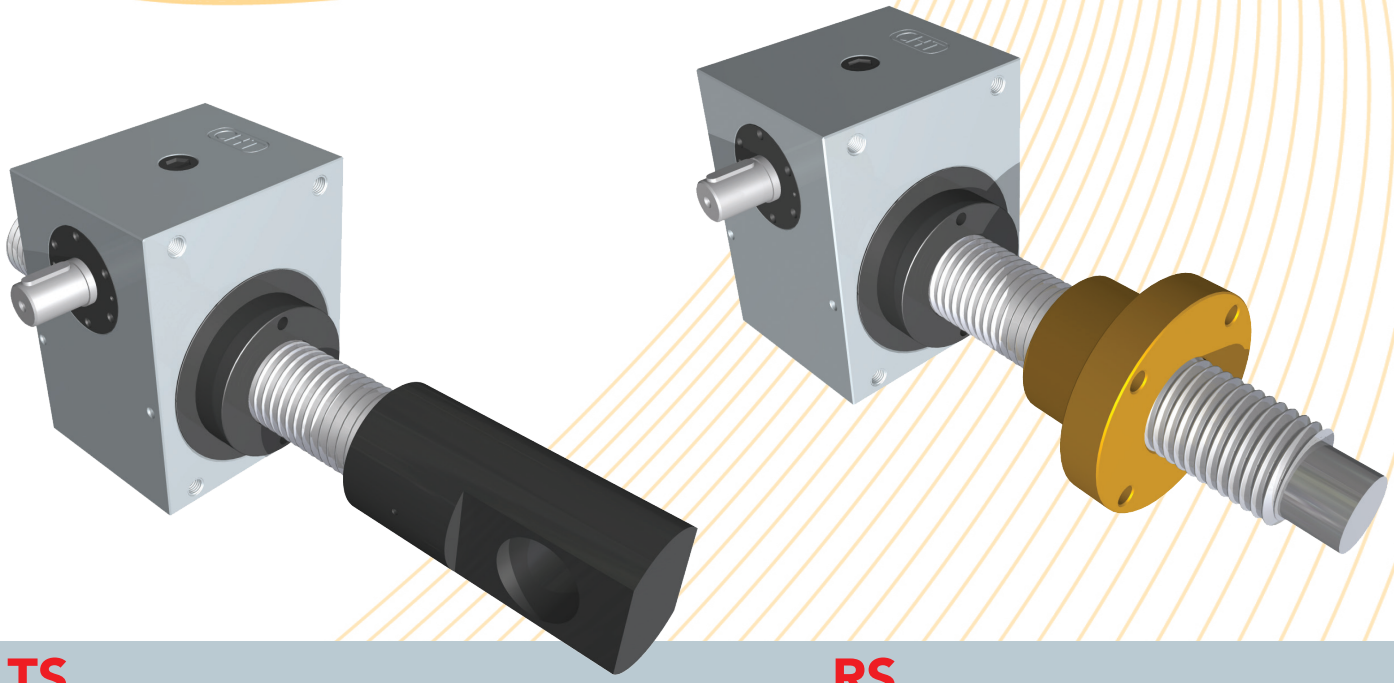

TS RS

ZDVIŽNÁ PŘEVODOVKA S KULIČKOVÝM ŠROUBEM

PRO POHYBLIVÝ ŠROUB S INTEGROVANOU MATICÍ

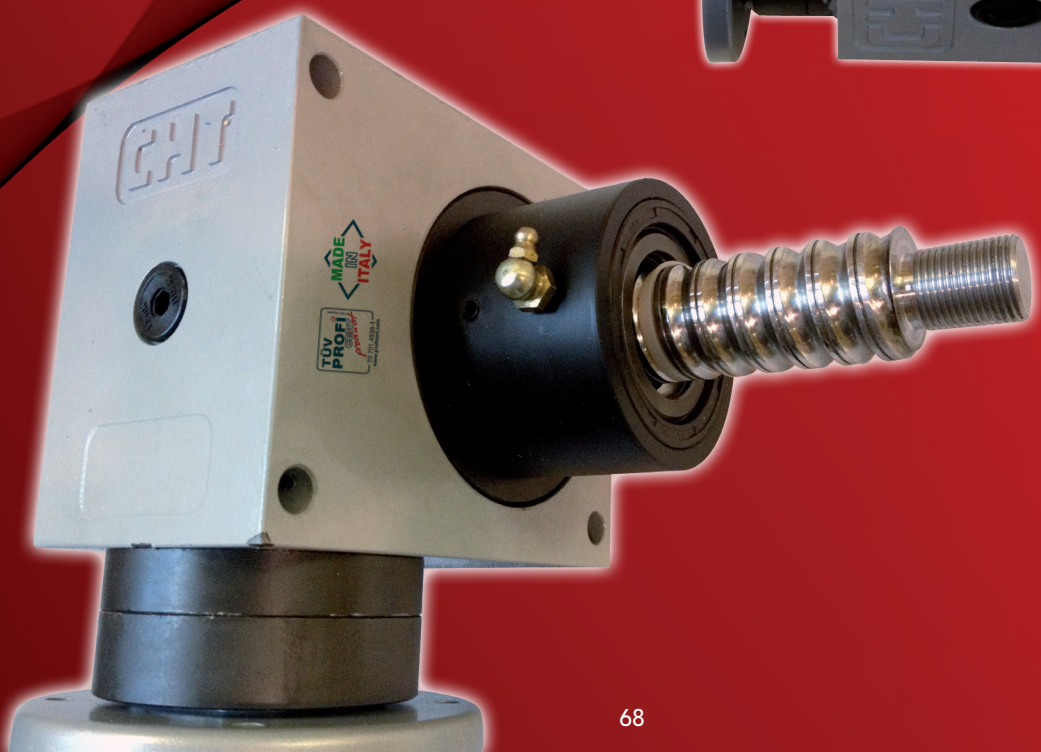

PŘÍRUBOVÁ MATICE TYP DIN 69051/5 PRO VÁLCOVANÉ ŠROUBY

TYP	d_o	P_h	D_w	N	D	D_1	D_2	D_3	L	L_1	L_2	L_3	L_4	L_5	H	C_o	C_a	R_s
CHN1405	14	5	3,175	2	24	36	46	5,5	44	5	10	10	40	5	1	846	730	14
CHN1605	16	5	3,175	3	28	38	48	5,5	50	5	10	10	40	5	1	1191	1160	21
CHN1610		10	3,175	3	28	38	48	5,5	55	5	10	10	40	5	1	1191	1160	21
CHN1616		16	3	2	28	38	48	5,5	49	4	12	15	40	6	1	887	783	16
CHN2005	20	5	3,175	4	36	47	58	6,6	54	5	10	10	44	5	1	1985	1525	33
CHN2505	25	5	3,175	4	40	51	62	6,6	54	5	10	10	48	5	1	2691	1626	40
CHN2506		6	3,969	4	40	51	62	6,6	65	6	10	10	48	5	1	3105	2439	41
CHN2510		10	4,762	4	40	51	62	6,6	85	6	10	10	48	5	1	3346	3242	40
CHN2525		25	3,969	2	45	60	73	6,6	72	6	12	15	62	6	1	2383	1872	25
CHN2525-B		25	3,969	3	40	51	62	6,6	95	/	12	30	48	6	1	2940	2458	33
CHN3205	32	5	3,175	4	50	65	80	9	54	6	12	10	62	6	1	3692	1747	50
CHN3206		6	3,969	4	50	65	80	9	65	6	12	10	62	6	1	4221	2618	51
CHN3210		10	6,35	4	50	65	80	9	93	6	12	16	62	6	1	5876	5254	51
CHN3232		32	3,969	3	50	65	80	9	120	/	13	40	62	6,5	1	4270	2642	41
CHN4005	40	5	3,175	5	63	78	93	9	62	6	14	10	70	7	2	5722	2204	71
CHN4010		10	6,35	5	63	78	93	9	106	7	14	16	70	7	2	9377	6611	75
CHN4040		40	6,35	2	70	85	100	9	100	7	14	16	80	7	2	4875	3437	39
CHN5010	50	10	6,35	5	75	93	110	11	108	7	16	16	85	8	2	12714	7050	92

N *Kuličkový okruh*
H *Typ příruby*
d_o *Nominální průměr (mm)*
P_h *Stoupání (mm)*
D_w *Průměr kuliček mm*
C_o *Přípustné statické zatížení (daN)*
C_a *Přípustné dynamické zatížení (daN)*
R_s *Tuhost kuliček (daN/µm)*

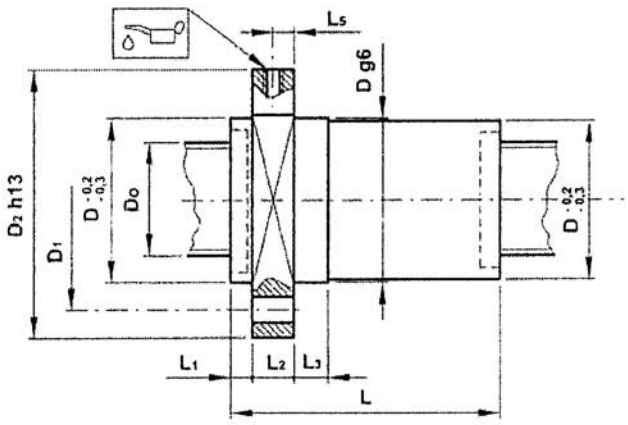

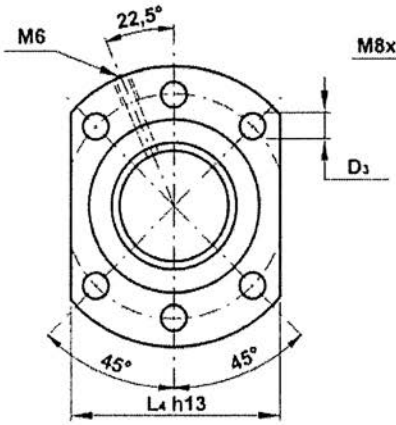

Příruba typ 1

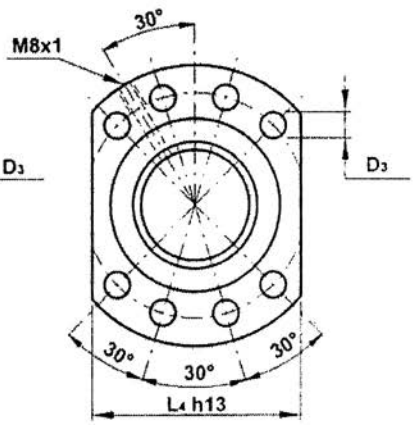

Příruba typ 2

CHS 2 VRS — KULIČKOVÝ ŠROUB Ø 16

CHS 2 VRS

		stoupání 5	stoupání 5		stoupání 5		stoupání 16	stoupání 16		stoupání 16	
zatížení (daN)			500		250			300		150	
poměr	vstupní ot./min.	zdvihací rychlost mm	Pn kW	Mt daNm	Pn kW	Mt daNm	zdvihací rychlost mm	Pn kW	Mt daNm	Pn kW	Mt daNm
5	1500	1500	0,20	0,12	0,10	0,06	4800	0,38	0,24	0,19	0,12
	1000	1000	0,13	0,12	0,07	0,06	3200	0,25	0,24	0,13	0,12
	750	750	0,10	0,12	0,05	0,06	2400	0,19	0,24	0,09	0,12
	50	50	0,01	0,12	0,00	0,06	160	0,01	0,24	0,01	0,12

		stoupání 5	stoupání 5		stoupání 5		stoupání 16	stoupání 16		stoupání 16	
zatížení (daN)			500		250			300		150	
poměr	vstupní ot./min.	zdvihací rychlost mm	Pn kW	Mt daNm	Pn kW	Mt daNm	zdvihací rychlost mm	Pn kW	Mt daNm	Pn kW	Mt daNm
10	1500	750	0,11	0,07	0,05	0,03	2400	0,20	0,13	0,10	0,06
	1000	500	0,07	0,07	0,04	0,03	1600	0,13	0,13	0,07	0,06
	750	375	0,05	0,07	0,03	0,03	1200	0,10	0,13	0,05	0,06
	50	25	0,00	0,07	0,00	0,03	8 0	0,01	0,13	0,07	0,06

		stoupání 5	stoupání 5		stoupání 5		stoupání 16	stoupání 16		stoupání 16	
zatížení (daN)			500		250			300		150	
poměr	vstupní ot./min.	zdvihací rychlost mm	Pn kW	Mt daNm	Pn kW	Mt daNm	zdvihací rychlost mm	Pn kW	Mt daNm	Pn kW	Mt daNm
30	1500	250	0,04	0,02	0,02	0,01		0,07	0,05	0,04	0,02
	1000	167	0,03	0,02	0,01	0,01	533	0,05	0,05	0,02	0,02
	750	125	0,02	0,02	0,01	0,01	400	0,04	0,05	0,02	0,02
	50	8	0,00	0,02	0,00	0,01	27	0,00	0,05	0,00	0,02

daN=10 N, daNm=10 Nm

CHS 3 VRS — KULIČKOVÝ ŠROUB Ø 32

CHS 3 VRS

		stoupání 5	stoupání 5		stoupání 5		stoupání 10	stoupání 10		stoupání 10	
zatížení (daN)			1000		500			1500		750	
poměr	vstupní ot./min.	zdvihací rychlost mm	Pn kW	Mt daNm	Pn kW	Mt daNm	zdvihací rychlost mm	Pn kW	Mt daNm	Pn kW	Mt daNm
5	1500	1500	0,39	0,25	0,20	0,12	3000	1,18	0,75	0,59	0,37
	1000	1000	0,26	0,25	0,13	0,12	2000	0,78	0,75	0,39	0,37
	750	750	0,20	0,25	0,10	0,12	1500	0,59	0,75	0,29	0,37
	50	50	0,01	0,25	0,01	0,12	100	0,04	0,75	0,02	0,37

daN=10 N, daNm=10 Nm

CHS 3 VRS

KULIČKOVÝ ŠROUB Ø 32

CHS 3 VRS

		stoupání 5	stoupání 5		stoupání 5		stoupání 10	stoupání 10		stoupání 10	
zatížení (daN)			1000		500			1500		750	
poměr	vstupní ot./min.	zdvihací rychlost mm	Pn kW	Mt daNm	Pn kW	Mt daNm	zdvihací rychlost mm	Pn kW	Mt daNm	Pn kW	Mt daNm
10	1500	750	0,11	0,07	0,05	0,03	1500	0,20	0,13	0,10	0,06
	1000	500	0,07	0,07	0,04	0,03	1000	0,13	0,13	0,07	0,06
	750	375	0,05	0,07	0,03	0,03	750	0,10	0,13	0,05	0,06
	50	25	0,00	0,07	0,00	0,03	50	0,01	0,13	0,00	0,06

		stoupání 5	stoupání 5		stoupání 5		stoupání 10	stoupání 10		stoupání 10	
zatížení (daN)			1000		500			1500		750	
poměr	vstupní ot./min.	zdvihací rychlost mm	Pn kW	Mt daNm	Pn kW	Mt daNm	zdvihací rychlost mm	Pn kW	Mt daNm	Pn kW	Mt daNm
30	1500	250	0,08	0,05	0,04	0,02	500	0,23	0,14	0,11	0,07
	1000	167	0,05	0,05	0,03	0,02	333	0,15	0,14	0,08	0,07
	750	125	0,04	0,05	0,02	0,02	250	0,11	0,14	0,06	0,07
	50	8	0,00	0,05	0,00	0,02	17	0,01	0,14	0,00	0,07

daN=10 N, daNm=10 Nm

CHS 4 VRS

KULIČKOVÝ ŠROUB Ø 40

CHS 4 VRS

		stoupání 5	stoupání 5		stoupání 5		stoupání 10	stoupání 10		stoupání 10	
zatížení (daN)			1000		500			2500		1500	
poměr	vstupní ot./min.	zdvihací rychlost mm	Pn kW	Mt daNm	Pn kW	Mt daNm	zdvihací rychlost mm	Pn kW	Mt daNm	Pn kW	Mt daNm
5	1500	1500	0,39	0,25	0,20	0,12	3000	1,96	1,25	1,18	0,75
	1000	1000	0,26	0,25	0,13	0,12	2000	1,31	1,25	0,78	0,75
	750	750	0,20	0,25	0,10	0,12	1500	0,98	1,25	0,59	0,75
	50	50	0,01	0,25	0,01	0,12	100	0,07	1,25	0,04	0,75

		stoupání 5	stoupání 5		stoupání 5		stoupání 10	stoupání 10		stoupání 10	
zatížení (daN)			1000		500			2500		1500	
poměr	vstupní ot./min.	zdvihací rychlost mm	Pn kW	Mt daNm	Pn kW	Mt daNm	zdvihací rychlost mm	Pn kW	Mt daNm	Pn kW	Mt daNm
10	1500	750	0,21	0,13	0,11	0,07	1500	1,05	0,67	0,63	0,40
	1000	500	0,14	0,13	0,07	0,07	1000	0,70	0,67	0,42	0,40
	750	375	0,11	0,13	0,05	0,07	750	0,53	0,67	0,32	0,40
	50	25	0,01	0,13	0,00	0,07	50	0,04	0,67	0,02	0,40

daN=10 N, daNm=10 Nm

CHS 4 VRS — KULIČKOVÝ ŠROUB Ø 40

CHS 4 VRS

			stoupání 5		stoupání 5		stoupání 5	stoupání 10		stoupání 10	
zatížení (daN)			1000		500			2500		1500	
poměr	vstupní ot./min.	zdvihací rychlost mm	Pn kW	Mt daNm	Pn kW	Mt daNm	zdvihací rychlost mm	Pn kW	Mt daNm	Pn kW	Mt daNm
30	1500	250	0,08	0,05	0,04	0,02	500	0,38	0,24	0,23	0,14
	1000	167	0,05	0,05	0,03	0,02	333	0,25	0,24	0,15	0,14
	750	125	0,04	0,05	0,02	0,02	250	0,19	0,24	0,11	0,14
	50	8	0,00	0,05	0,00	0,02	17	0,01	0,24	0,01	0,14

CHS 5 VRS — KULIČKOVÝ ŠROUB Ø 50

CHS 5 VRS

			stoupání 10		stoupání 10		stoupání 10		stoupání 10	
zatížení (daN)			3000		2000		1000		500	
poměr	vstupní ot./min.	zdvihací rychlost mm	Pn kW	Mt daNm	Pn kW	Mt daNm	Pn kW	Mt daNm	Pn kW	Mt daNm
5	1500	3000	2,35	1,50	1,57	1,00	0,78	0,50	0,39	0,25
	1000	2000	1,57	1,50	1,05	1,00	0,52	0,50	0,26	0,25
	750	1500	1,18	1,50	0,78	1,00	0,39	0,50	0,20	0,25
	50	100	0,08	1,50	0,05	1,00	0,03	0,50	0,01	0,25

			stoupání 10		stoupání 10		stoupání 10		stoupání 10	
zatížení (daN)			3000		2000		1000		500	
poměr	vstupní ot./min.	zdvihací rychlost mm	Pn kW	Mt daNm	Pn kW	Mt daNm	Pn kW	Mt daNm	Pn kW	Mt daNm
10	1500	1500	1,26	0,80	0,84	0,54	0,42	0,27	0,21	0,13
	1000	1000	0,84	0,80	0,56	0,54	0,28	0,27	0,14	0,13
	750	750	0,63	0,80	0,42	0,54	0,21	0,27	0,11	0,13
	50	50	0,04	0,80	0,03	0,54	0,01	0,27	0,01	0,13

			stoupání 10		stoupání 10		stoupání 10		stoupání 10	
zatížení (daN)			3000		2000		1000		500	
poměr	vstupní ot./min.	zdvihací rychlost mm	Pn kW	Mt daNm	Pn kW	Mt daNm	Pn kW	Mt daNm	Pn kW	Mt daNm
30	1500	500	0,45	0,29	0,30	0,19	0,15	0,10	0,08	0,05
	1000	333	0,30	0,29	0,20	0,19	0,10	0,10	0,05	0,05
	750	250	0,23	0,29	0,15	0,19	0,08	0,10	0,04	0,05
	50	17	0,02	0,29	0,01	0,19	0,01	0,10	0,00	0,05

daN=10 N, daNm=10 Nm

USPOŘÁDÁNÍ

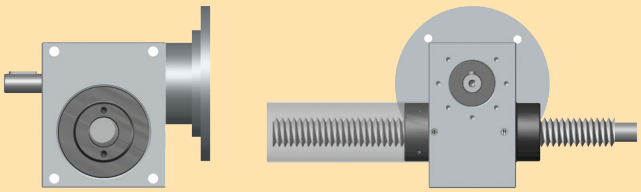

M1

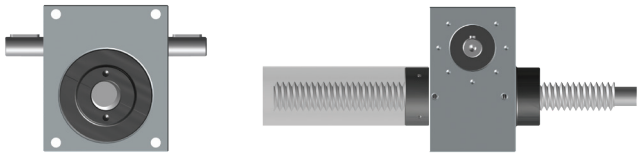

DE

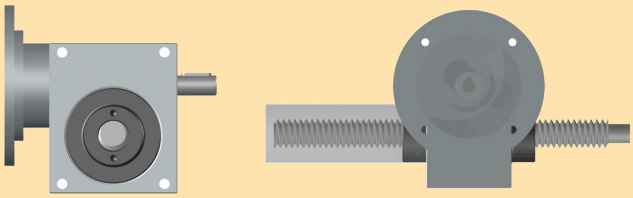

M2

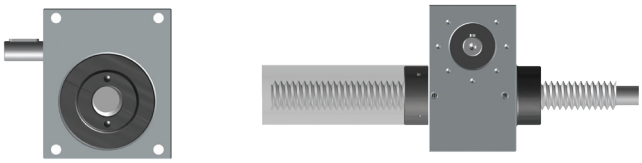

SX

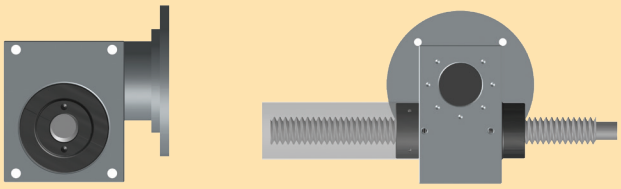

M3

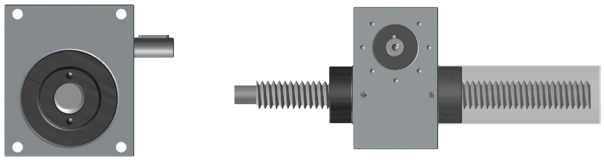

DX

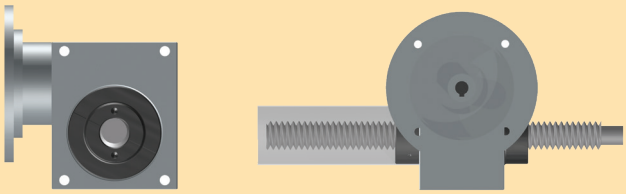

M4

VOLITELNÉ

PE	ELASTICKÁ MANŽETA (PRACHOVKA)
PR	OCHRANNÝ TUBUS
AR	ANTIROTAČNÍ ZAŘÍZENÍ
AS	VYMEZOVACÍ KROUŽEK
FC	KONCOVÝ SNÍMAČ
PO	PEVNÝ KRYT
AM	ŠROUB NADMĚRNÝCH ROZMĚRŮ
CU	KONTROLA OPOTŘEBENÍ
RG	POJISTNÁ MATICE
CS	BEZPEČNOSTNÍ MATICE
FCO	PŘÍRUBA PRO OTOČNÝ RÁM
VRS	KULIČKOVÝ ŠROUB
LO	OLEJOVÉ MAZÁNÍ
CF	SKŘÍŇ SE ZÁVITOVÝMI OTVORY PRO UCHYCENÍ
OX	NEREZOVÝ ZDVIŽNÝ ŠROUB

ZAKONČENÍ ŠROUBŮ

Pro rotační šroub RS pouze zakončení šroubu typu TL

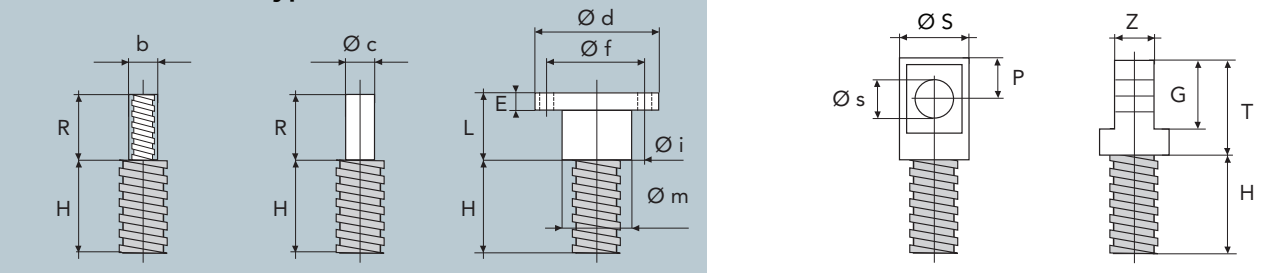

TF TL TP TS

Ø c = + 0 - 0,10

*** 4 otvory pod úhlem 90°**

**** 6 otvorů pod úhlem 60°**

TYP	H	R	b	L	E	P	G	T	Z	Øc	Ød	Øf	Øi	Øm	Øs	Øt
CHS 1	15	20	12 x 1,5	14	8	20	40	70	20	12	54	40	7*	26	16	30
CHS 2	15	20	14 x 1,5	21	8	20	40	75	25	15	79	60	11*	39	20	38
CHS 3	20	30	20 x 2.5	23	10	25	50	95	30	20	89	67	11*	46	25	48
CHS 4	25	30	30 x 3.5	30	15	35	70	125	40	30	109	85	13*	60	35	68
CHS 5	25	50	36 x 4	50	20	50	100	180	60	40	149	117	17*	85	50	88
CHS 6	25	50	36 x 4	50	20	50	100	180	60	40	149	117	17*	85	50	88
CHS 7	25	60	56 x 5,5	60	30	60	120	210	75	55	192	155	25*	105	60	108
CHS 8	25	60	64 x 6	60	30	65	130	225	80	65	218	170	25*	120	65	118
CHS 9	40	70	70 x 6	70	40	80	160	280	100	85	278	220	29**	150	80	138
CHS 10	40	70	70 x 6	70	40	80	160	280	100	85	278	220	29**	150	80	138
CHS 12	40	90	90 x 6	80	50	100	200	350	120	100	298	240	32**	170	100	168
CHS 14	50	110	110 x 6	100	60	140	280	450	155	120	378	300	52**	210	140	168
CHS 16	50	125	125 x 6	100	60	140	280	460	155	140	378	300	52**	210	140	168

KONCOVÝ SNÍMAČ

Pro výsuvný šroub **TS**
typ **FC**

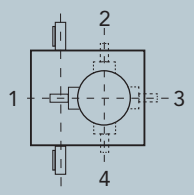

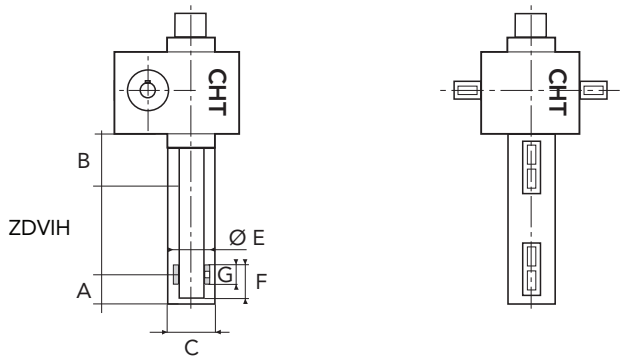

	A	B	Ø C	Ø E	F	G
CHS 1	40	50	34	22	20	16
CHS 2	40	50	48	36	20	18
CHS 3	50	60	65	52	20	20
CHS 4	60	70	74	61	20	20
CHS 5	60	70	95	82	20	20
CHS 6	60	70	95	82	20	20
CHS 7	60	70	128	110	30	30
CHS 8	60	70	128	110	30	30
CHS 9	Obraťte se s dotazem na naše technické oddělení					
CHS 10	Obraťte se s dotazem na naše technické oddělení					
CHS 12	Obraťte se s dotazem na naše technické oddělení					
CHS 14	Obraťte se s dotazem na naše technické oddělení					
CHS 16	Obraťte se s dotazem na naše technické oddělení					

PŘÍRUBA PRO OTOČNOU ZDVIŽNOU PŘEVODOVKU (FCO)

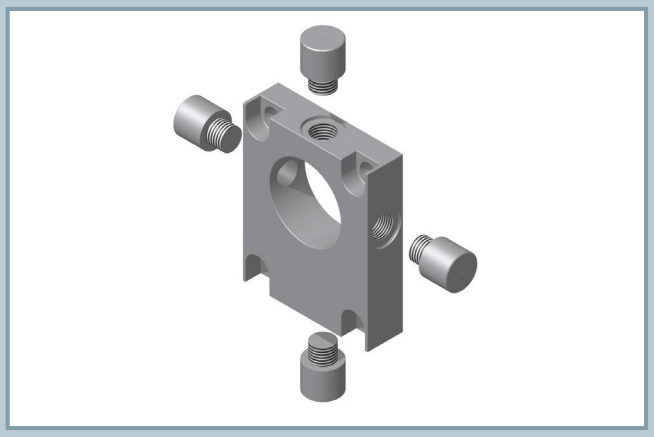

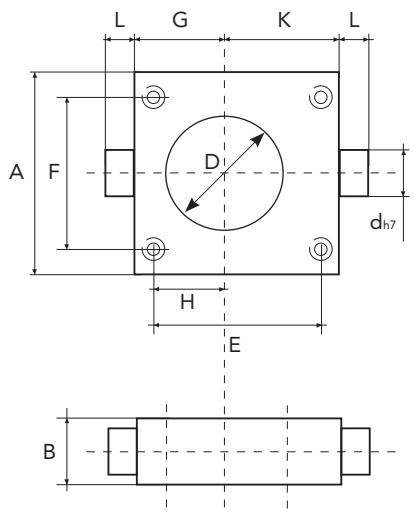

	SÉRIE CHS												
Rozměr	**1**	**2**	**3**	**4**	**5**	**6**	**7**	**8**	**9**	**10**	**12**	**14**	**16**
B	20	25	30	40	50	50	NENÍ V NABÍDCE	NENÍ V NABÍDCE	NENÍ V NABÍDCE	NENÍ V NABÍDCE	NENÍ V NABÍDCE	NENÍ V NABÍDCE	NENÍ V NABÍDCE
Ø dh7	15	20	25	35	45	45							
D	34	48	64	75	100	100							
H	28	30	48	60	60	60							
E	80	85	131	165	175	175							
F	56	80	102	130	134	134							
A	72	98	128	165	175	175							
G	36	38,5	57,5	75	78	78							
K	60	63,5	92,5	125	138	138							
L	15	20	20	30	35	35							

PŘÍSLUŠENSTVÍ

AS - ZAJIŠŤOVACÍ KROUŽEK

Tento kroužek brání vytočení šroubu z převodovky. Pro TS výsuvný šroub.

GR	A	B
CHS 1	22	16
CHS 2	36	18
CHS 3	52	20
CHS 4	61	20
CHS 5	82	20
CHS 6	82	20
CHS 7	110	30
CHS 8	110	30
CHS 9	Obraťte se s dotazem na naše technické oddělení	
CHS 10	Obraťte se s dotazem na naše technické oddělení	
CHS 12	Obraťte se s dotazem na naše technické oddělení	
CHS 14	Obraťte se s dotazem na naše technické oddělení	
CHS 16	Obraťte se s dotazem na naše technické oddělení	

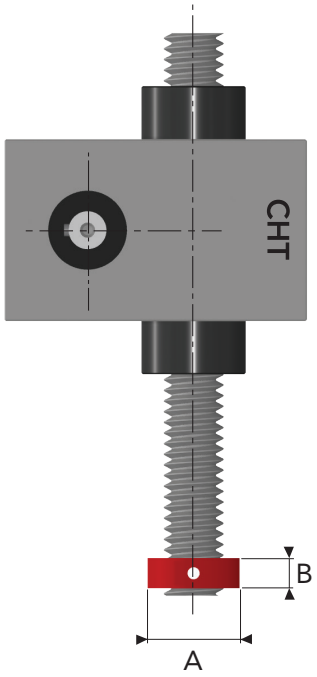

ŠROUB NADMĚRNÝCH ROZMĚRŮ

Pouze v provedení RS - Rotační šroub

U všech velikostí je možné použít šrouby s větším průměrem a stoupáním.
Ohledně TS provedení s výsuvným šroubem se prosím obraťte na naše technické oddělení.

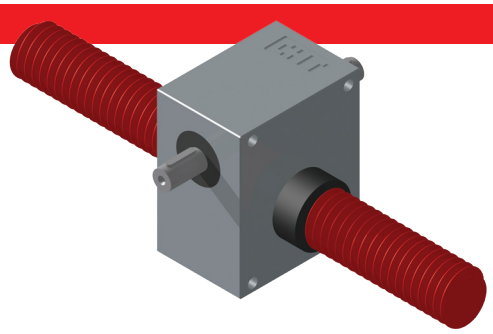

RG - POJISTNÁ MATICE

Fungování je založeno na principu matice proti matici. V případě **TS** umožňuje regulace snížit odpor v převodovce. V případě **RS** nastává v případě dotažení kontra-matice k matici.

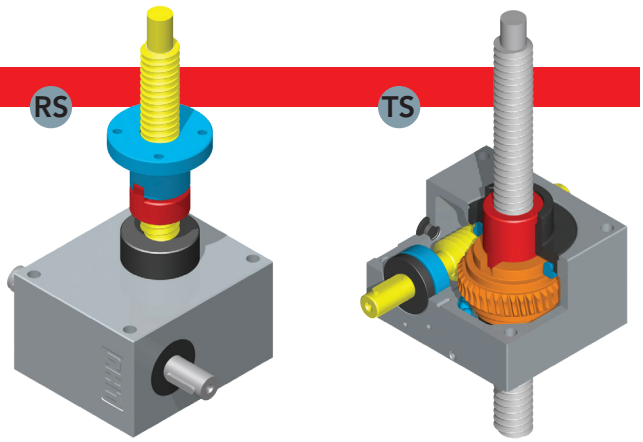

CU - KONTROLA OPOTŘEBENÍ

Použití dodatečné matice spojené s otáčením šroubového kola (u **TS** verze) a s rotační maticí (u **RS** verze), která není vystavena zatížení, umožňuje vizuální kontrolu opotřebení zvedáku.

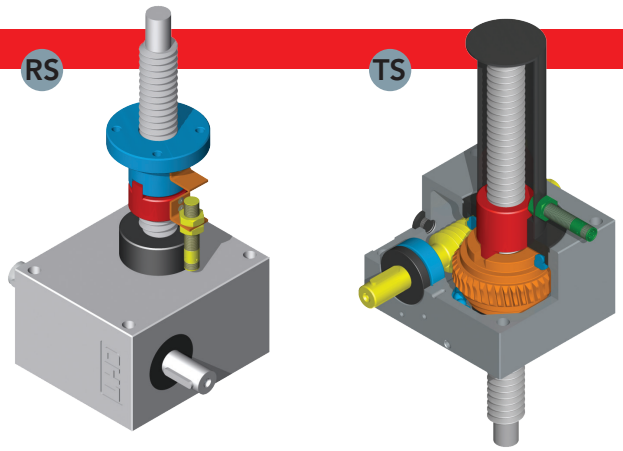

ANTIROTAČNÍ ZAŘÍZENÍ

Pro výsuvný šroub TS typ AR

Uvnitř "PR" ochranné trubky je osazeno dvojstranné vedení antirotačního zařízení.

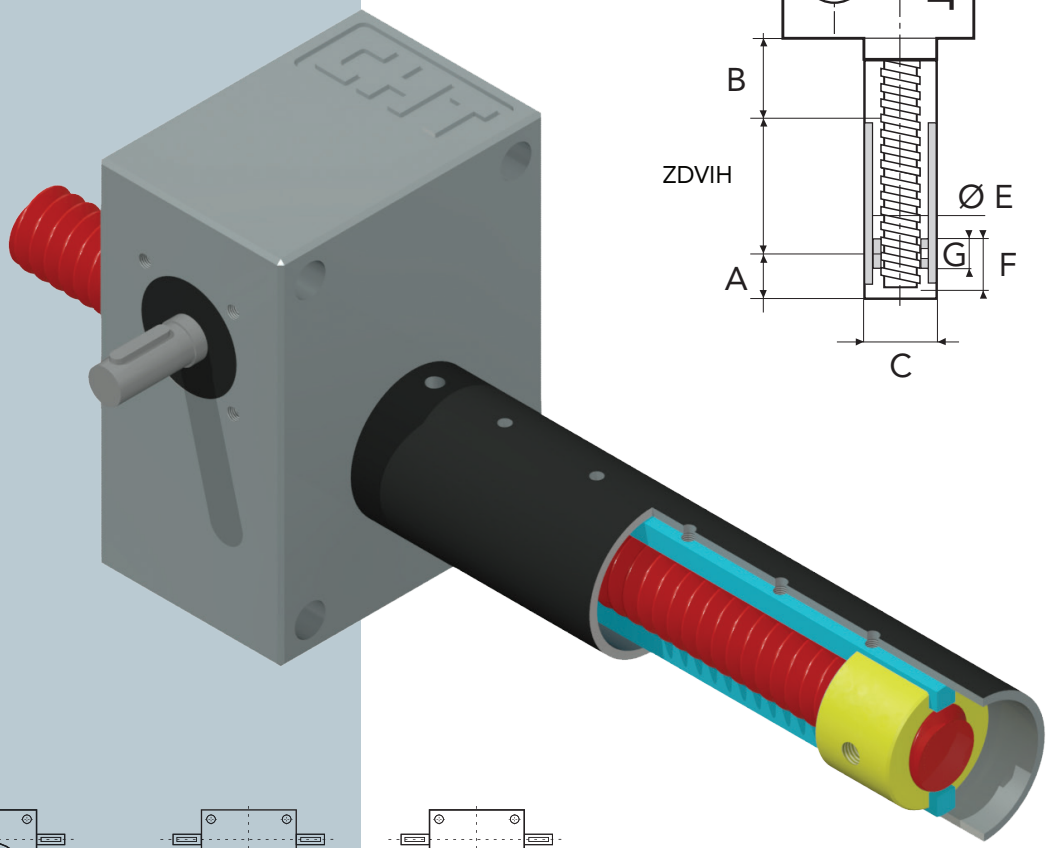

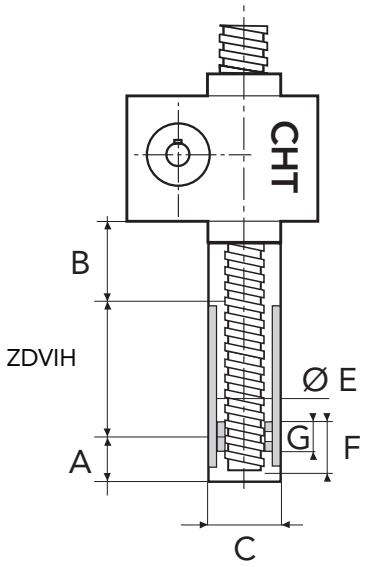

ORIENTACE VÝSTUPŮ

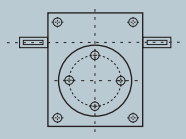
TP 1

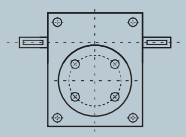
TP 2

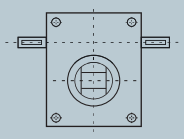
TS 3

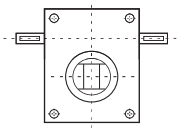
TS 4

	A	B	Ø C	Ø E	F	G
CHS 1	40	25	34	22	20	16
CHS 2	40	35	48	36	20	18
CHS 3	50	35	65	52	20	20
CHS 4	60	40	74	61	20	20
CHS 5	60	45	95	82	20	20
CHS 6	60	45	95	82	20	20
CHS 7	60	60	128	110	30	30
CHS 8	60	60	128	110	30	30
CHS 9	Obraťte se s dotazem na naše technické oddělení					
CHS 10	Obraťte se s dotazem na naše technické oddělení					
CHS 12	Obraťte se s dotazem na naše technické oddělení					
CHS 14	Obraťte se s dotazem na naše technické oddělení					
CHS 16	Obraťte se s dotazem na naše technické oddělení					

OCHRANA ŠROUBU

PR - OCHRANNÝ TUBUS

VEL.	CHS 1	CHS 2	CHS 3	CHS 4	CHS 5	CHS 6	CHS 7	CHS 8	CHS 9	CHS 10	CHS 12	CHS 14	CHS 16
T	34	48	70	76	102	102	128	128	-	-	-	-	-
A	45	55	65	80	85	85	90	90	-	-	-	-	-

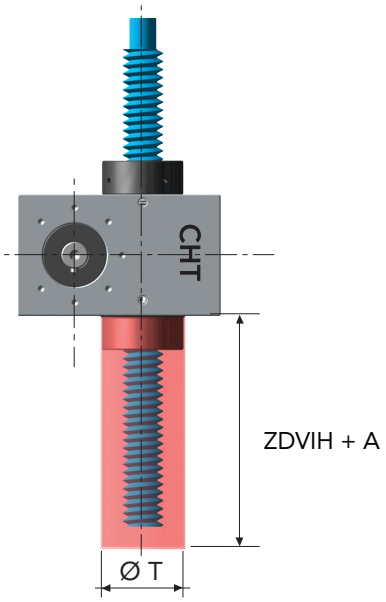

PE - ELASTICKÁ MANŽETA (PRACHOVKA)

VEL.	CHS 1	CHS 2	CHS 3	CHS 4	CHS 5	CHS 6	CHS 7	CHS 8	CHS 9	CHS 10	CHS 12	CHS 14	CHS 16
L	1/10 zdvihu (zcela uzavřeno)												
L1	zdvih												
B	70	70	78	120	120	120	145	145	-	-	-	-	-
C	30	30	40	50	70	70	102	102	-	-	-	-	-
POZN.	Zaokrouhlete zdvih o 100 mm výše.												

ZDVIŽNÁ PŘEVODOVKA S VÝSUVNÝM ŠROUBEM VČETNĚ ELASTICKÉ MANŽETY (PRACHOVKY)

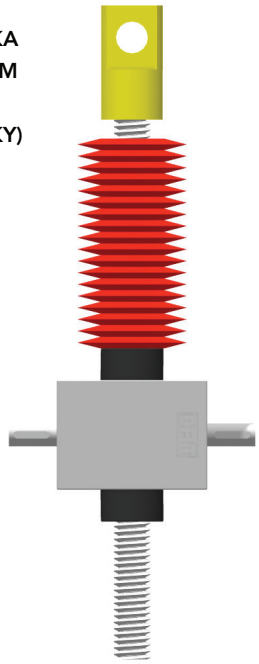

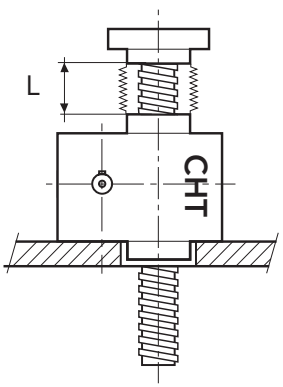

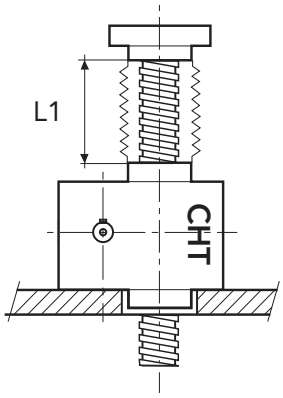

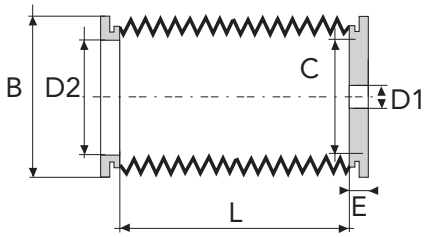

NÁHRADNÍ DÍLY

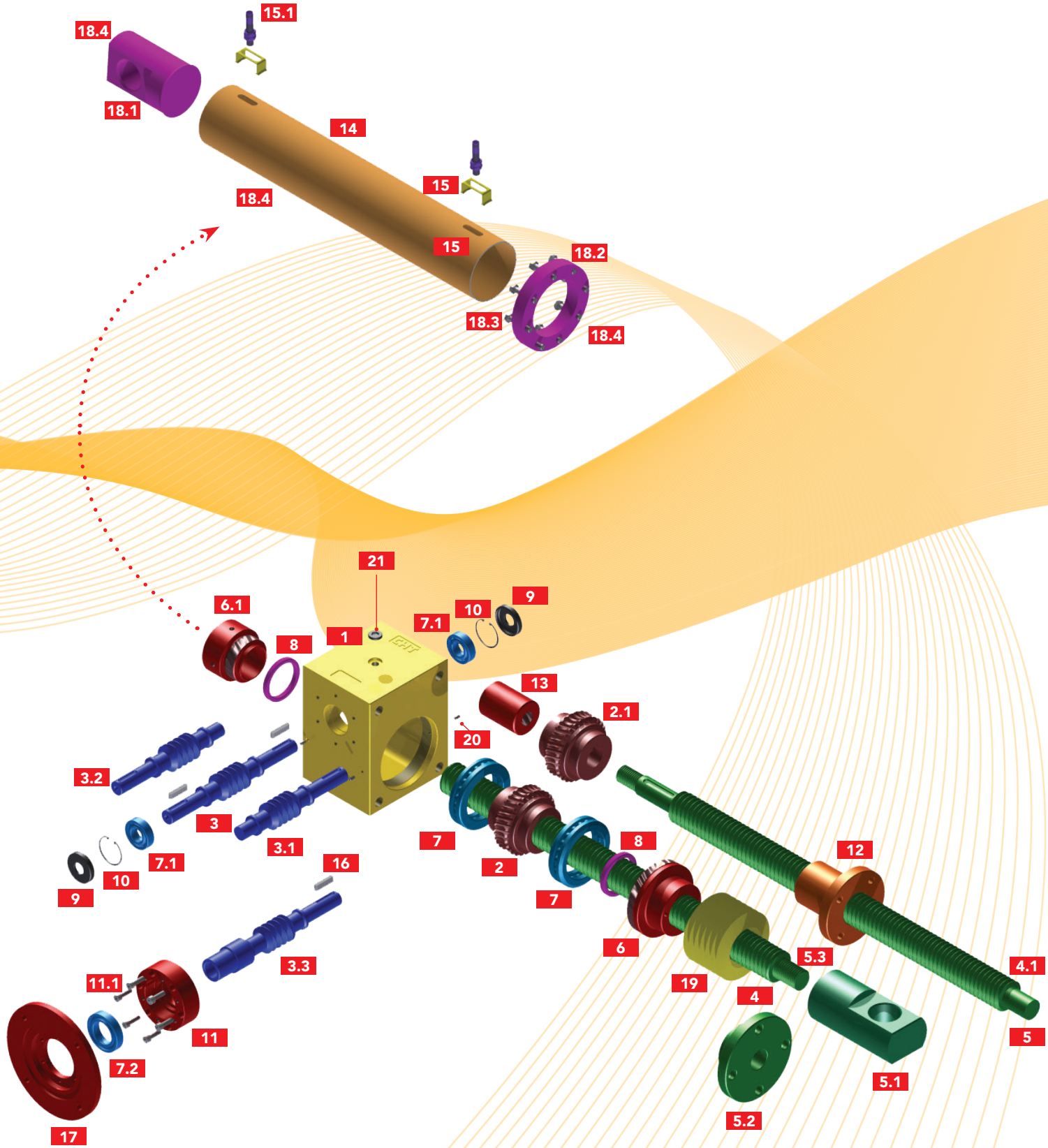

NÁHRADNÍ DÍLY

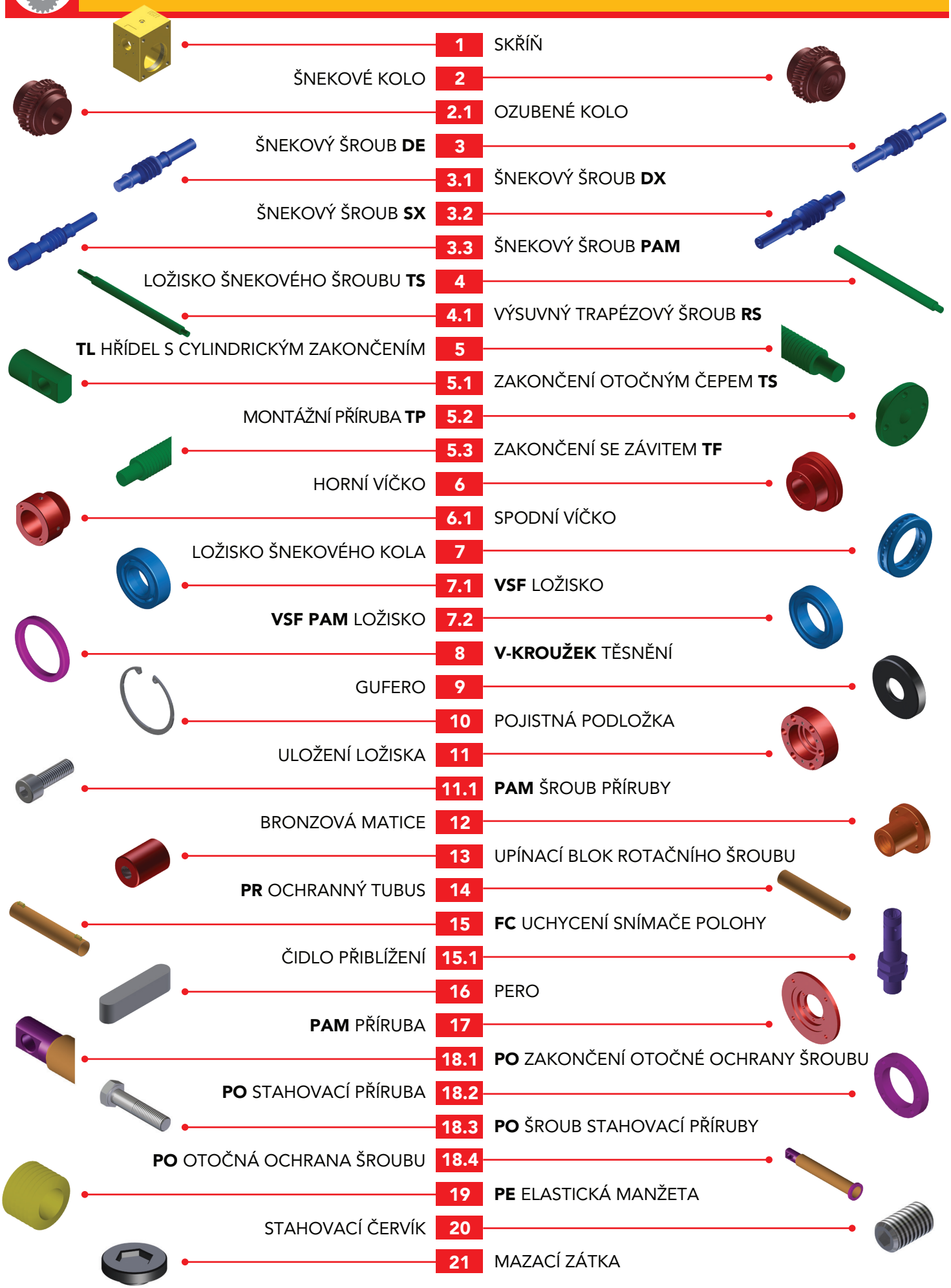

1	SKŘÍŇ	
2	ŠNEKOVÉ KOLO	
2.1	OZUBENÉ KOLO	
3	ŠNEKOVÝ ŠROUB **DE**	
3.1	ŠNEKOVÝ ŠROUB **DX**	
3.2	ŠNEKOVÝ ŠROUB **SX**	
3.3	ŠNEKOVÝ ŠROUB **PAM**	
4	LOŽISKO ŠNEKOVÉHO ŠROUBU **TS**	
4.1	VÝSUVNÝ TRAPÉZOVÝ ŠROUB **RS**	
5	**TL** HŘÍDEL S CYLINDRICKÝM ZAKONČENÍM	
5.1	ZAKONČENÍ OTOČNÝM ČEPEM **TS**	
5.2	MONTÁŽNÍ PŘÍRUBA **TP**	
5.3	ZAKONČENÍ SE ZÁVITEM **TF**	
6	HORNÍ VÍČKO	
6.1	SPODNÍ VÍČKO	
7	LOŽISKO ŠNEKOVÉHO KOLA	
7.1	**VSF** LOŽISKO	
7.2	**VSF PAM** LOŽISKO	
8	**V-KROUŽEK** TĚSNĚNÍ	
9	GUFERO	
10	POJISTNÁ PODLOŽKA	
11	ULOŽENÍ LOŽISKA	
11.1	**PAM** ŠROUB PŘÍRUBY	
12	BRONZOVÁ MATICE	
13	UPÍNACÍ BLOK ROTAČNÍHO ŠROUBU	
14	**PR** OCHRANNÝ TUBUS	
15	**FC** UCHYCENÍ SNÍMAČE POLOHY	
15.1	ČIDLO PŘIBLÍŽENÍ	
16	PERO	
17	**PAM** PŘÍRUBA	
18.1	**PO** ZAKONČENÍ OTOČNÉ OCHRANY ŠROUBU	
18.2	**PO** STAHOVACÍ PŘÍRUBA	
18.3	**PO** ŠROUB STAHOVACÍ PŘÍRUBY	
18.4	**PO** OTOČNÁ OCHRANA ŠROUBU	
19	**PE** ELASTICKÁ MANŽETA	
20	STAHOVACÍ ČERVÍK	
21	MAZACÍ ZÁTKA	

CS - BEZPEČNOSTNÍ MATICE

Při mnoha použitích je nutné zajistit, že zdvižná převodovka unese zatížení, i pokud je matice (popřípadě šnekový převod) opotřebovaná. Bezpečnostní matice se páruje s hlavní maticí čelním klíčem.
Dojde-li k opotřebení hlavní matice, rozestup mezi maticemi se zmenšuje.
Toto opotřebení zapříčiňuje zmenšení vzdálenosti L nebo L1 (v závislosti na typu, tedy verzi TS nebo RS).
Dosáhne-li toto zmenšování hodnoty ∂ uvedené v tabulce, je zásadně nutné vyměnit hlavní i bezpečnostní matici: **proto je nutné tuto hodnotu pravidelně kontrolovat.**
Nezapomínejte prosím, že bezpečnostní matice funguje pouze jedním směrem (tedy buďto při tahu nebo při stlačení).

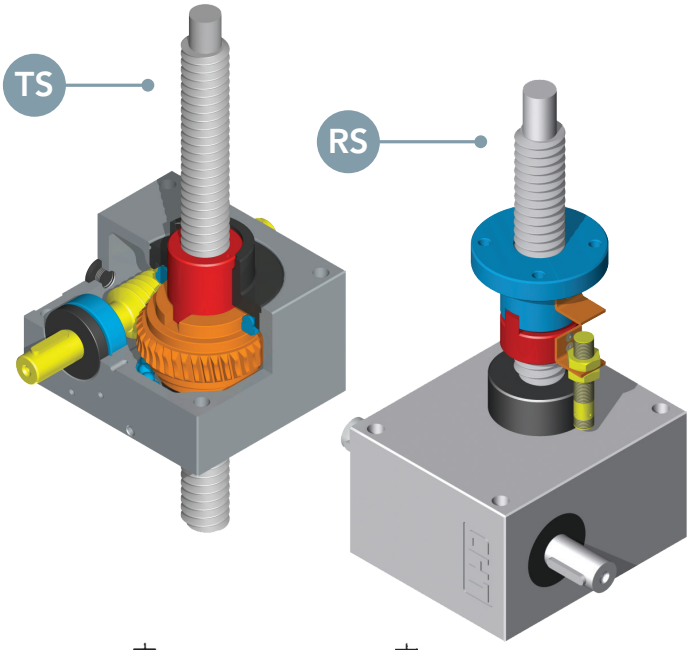

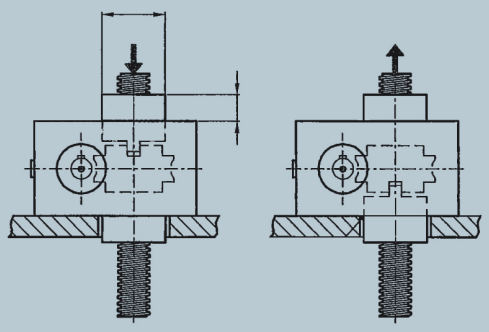

1 2

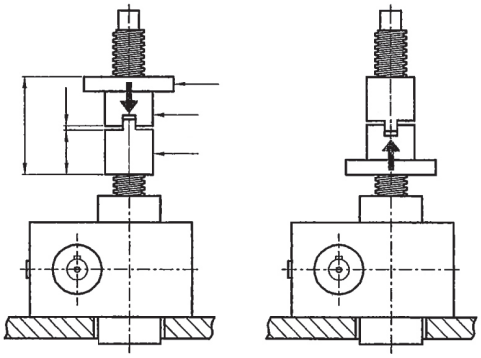

3 4

BEZPEČNOSTNÍ MATICE - CS - PRO TYP TS

VELIKOST	CHS 1	CHS 2	CHS 3	CHS 4	CHS 5	CHS 6	CHS 7	CHS 8	CHS 9	CHS 10	CHS 12	CHS 14	CHS 16
Limitní hodnota opotřebení ∂	Obraťte se na naše technické oddělení	1	1,5	1,75	2,25	2,25	2,5	2,5	Obraťte se s dotazem na naše technické oddělení				
D ø	Obraťte se na naše technické oddělení	40	52	65	82	82	100	110	Obraťte se s dotazem na naše technické oddělení				
L~	Obraťte se na naše technické oddělení	17	20	32	42	42	58	63	Obraťte se s dotazem na naše technické oddělení				

BEZPEČNOSTNÍ MATICE - CS - PRO TYP RS

VELIKOST	CHS 1	CHS 2	CHS 3	CHS 4	CHS 5	CHS 6	CHS 7	CHS 8	CHS 9	CHS 10	CHS 12	CHS 14	CHS 16
Limitní hodnota opotřebení ∂	Obraťte se na naše technické oddělení	1	1,5	1,75	2,25	2,25	2,5	2,5	Obraťte se s dotazem na naše technické oddělení				
D3 ø	Obraťte se na naše technické oddělení	32	46	60	76	80	100	110	Obraťte se s dotazem na naše technické oddělení				
D5 ø	Obraťte se na naše technické oddělení	60	80	96	130	110	180	190	Obraťte se s dotazem na naše technické oddělení				
L1~	Obraťte se na naše technické oddělení	2	3	3,5	4,5	4,5	5	5	Obraťte se s dotazem na naše technické oddělení				
S9	Obraťte se na naše technické oddělení	35	38	64	89	89	90	95	Obraťte se s dotazem na naše technické oddělení				
S10	Obraťte se na naše technické oddělení	82	89	142,5	193,5	193,5	200	210	Obraťte se s dotazem na naše technické oddělení				

OTOČNÁ OCHRANA ŠROUBU - PO

U typu TS nabízíme pevný kryt s kulovým čepem. Protože nese zatížení, doporučujeme, aby nepřekračoval délku šroubu - mohlo by dojít k ohnutí.

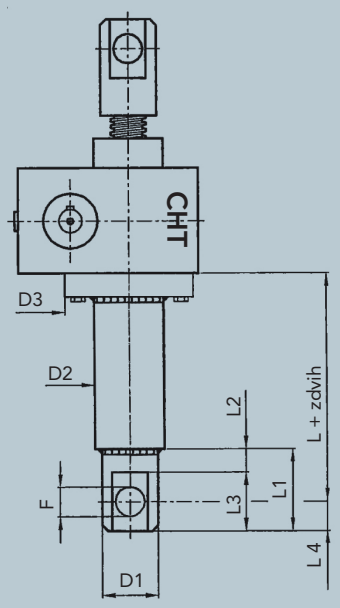

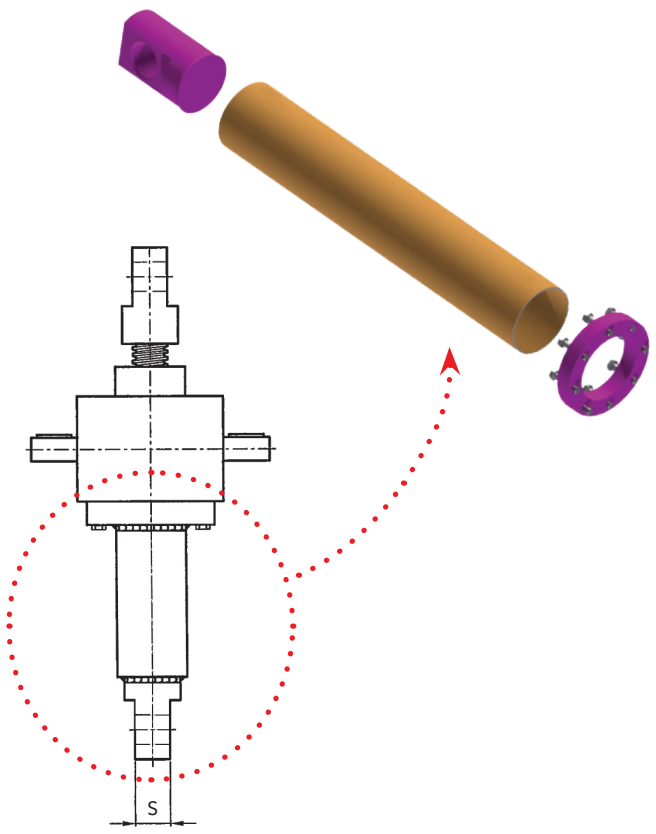

OTOČNÁ OCHRANA ŠROUBU - PO

VELIKOST	CHS 1	CHS 2	CHS 3	CHS 4	CHS 5	CHS 6	CHS 7	CHS 8	CHS 9	CHS 10	CHS 12	CHS 14	CHS 16
D1 ø	Obraťte se na naše technické oddělení	38	48	68	88	88	118	118	Obraťte se s dotazem na naše technické oddělení				
D2 ø	Obraťte se na naše technické oddělení	45	60	85	105	105	133	133	Obraťte se s dotazem na naše technické oddělení				
D3 ø	Obraťte se na naše technické oddělení	88	110	150	150	150	200	200	Obraťte se s dotazem na naše technické oddělení				
F ø H9	Obraťte se na naše technické oddělení	20	25	35	50	50	60	60	Obraťte se s dotazem na naše technické oddělení				
L	Obraťte se na naše technické oddělení	90	115	145	180	180	215	215	Obraťte se s dotazem na naše technické oddělení				
L1	Obraťte se na naše technické oddělení	55	70	95	140	140	175	175	Obraťte se s dotazem na naše technické oddělení				
L2	Obraťte se na naše technické oddělení	15	20	25	40	40	45	45	Obraťte se s dotazem na naše technické oddělení				
L3	Obraťte se na naše technické oddělení	40	50	70	100	100	130	130	Obraťte se s dotazem na naše technické oddělení				
L4	Obraťte se na naše technické oddělení	20	25	35	50	50	65	65	Obraťte se s dotazem na naše technické oddělení				
L5	Obraťte se na naše technické oddělení	15	20	20	20	20	25	25	Obraťte se s dotazem na naše technické oddělení				
S	Obraťte se na naše technické oddělení	25	30	40	60	60	80	80	Obraťte se s dotazem na naše technické oddělení				

Možnosti aplikací

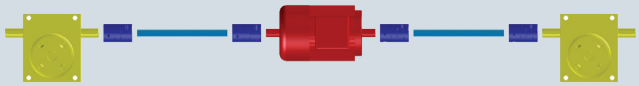

2.0

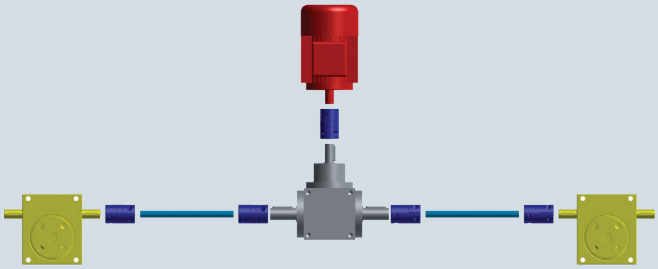

2.1

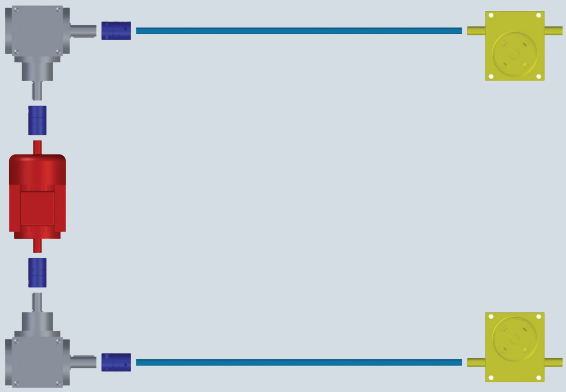

2.2

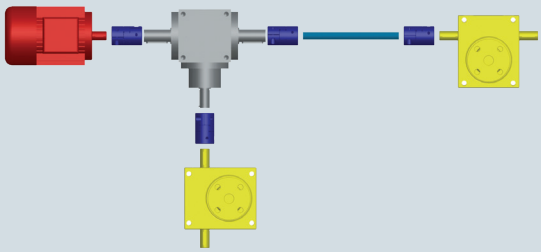

2.3

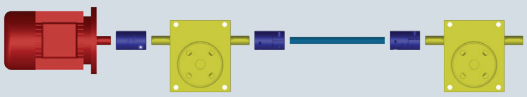

2.4

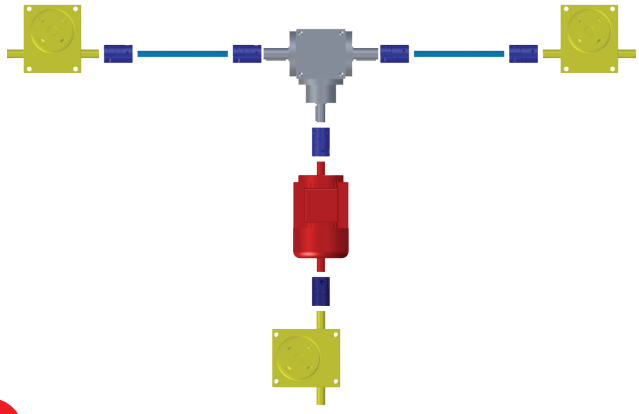

3.1

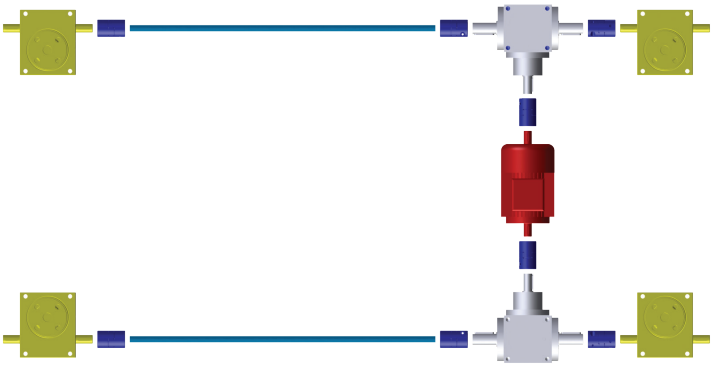

4.1

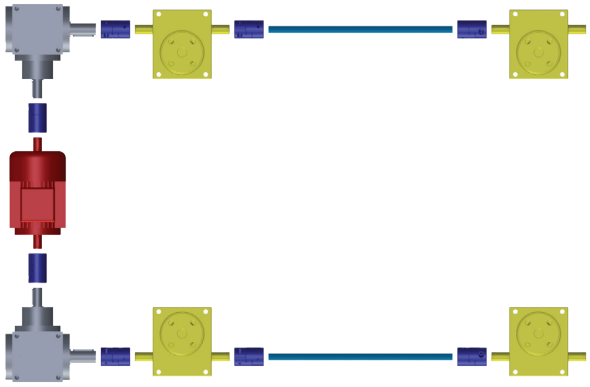

4.2

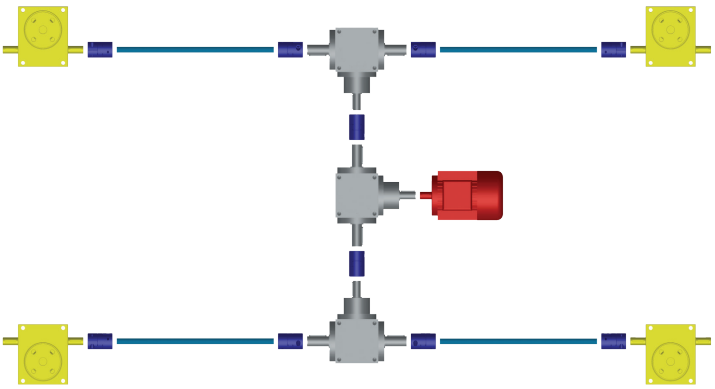

4.3

Možnosti aplikací

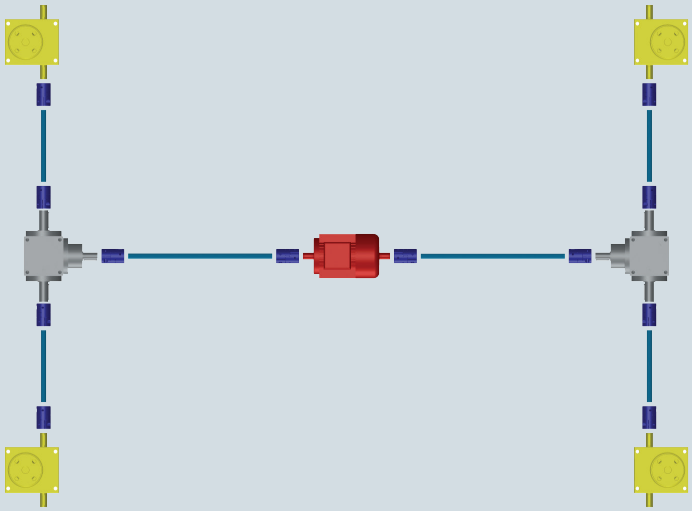

4.4

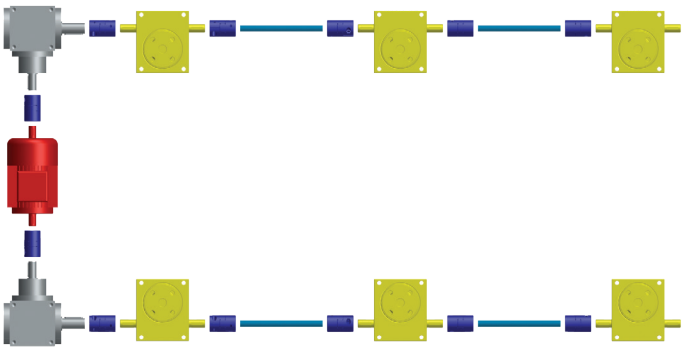

6.2

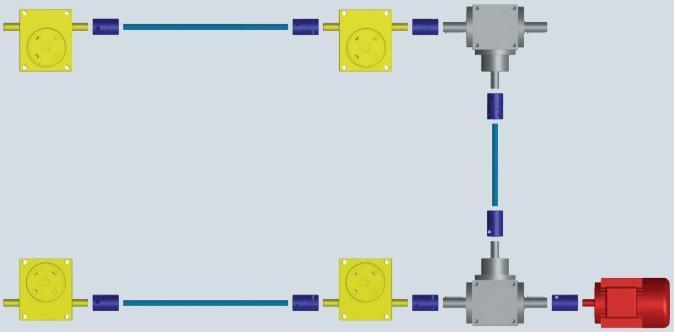

4.5

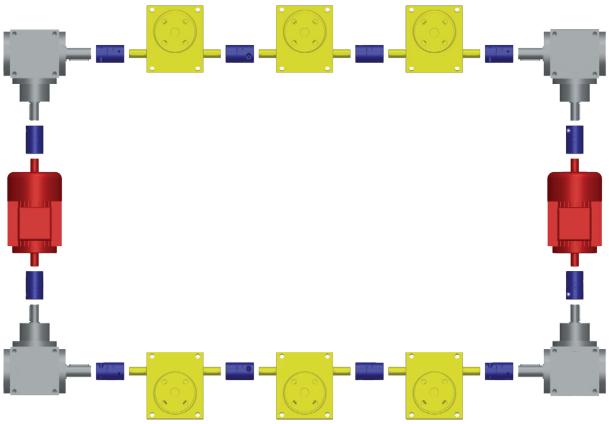

6.3

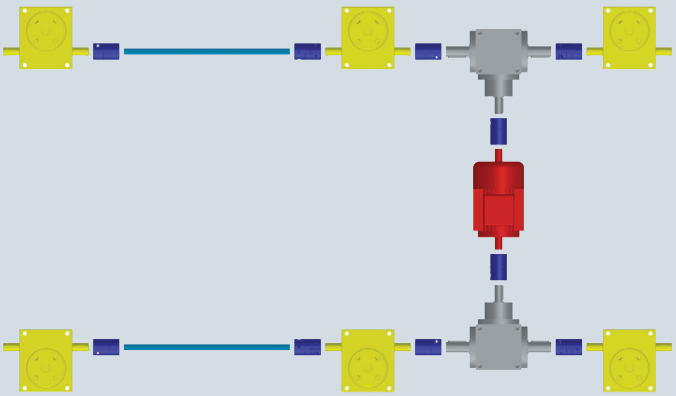

6.1

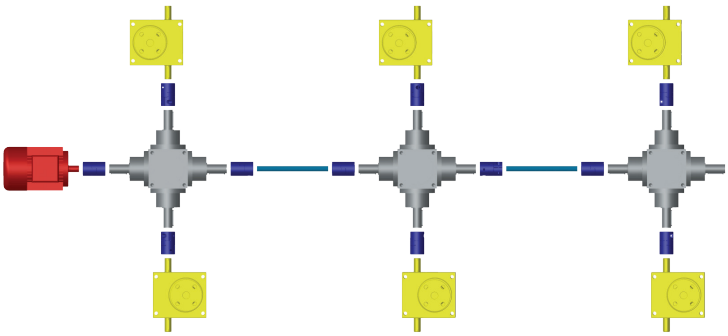

6.4

CHIARAVALLI CZ, a.s. si ponechává právo měnit údaje v tomto katalogu kdykoliv a bez upozornění. Dále si vyhrazujeme právo na tiskové chyby.

CHIARAVALLI CZ a.s. ujišťuje, že systém kontroly kvality společnosti je v souladu s opatřeními stanovenými italským UNI EN a předpisy řídícími kritéria vedení kvality ISO 9001:2016, zaručující kvalitu vyrobených produktů.

CHIARAVALLI CZ a.s.
Průmyslová 2083
594 01 Velké Meziříčí
Česká republika

Tel.: +420 566 502 030
Fax: +420 566 502 040
E-mail: info@chiaravalli.cz

www.chiaravalli.cz

49°20‘27.280“N, 16°2‘11.742“E

business 2 business
obchod.chiaravalli.cz